Boston Shuffleboard

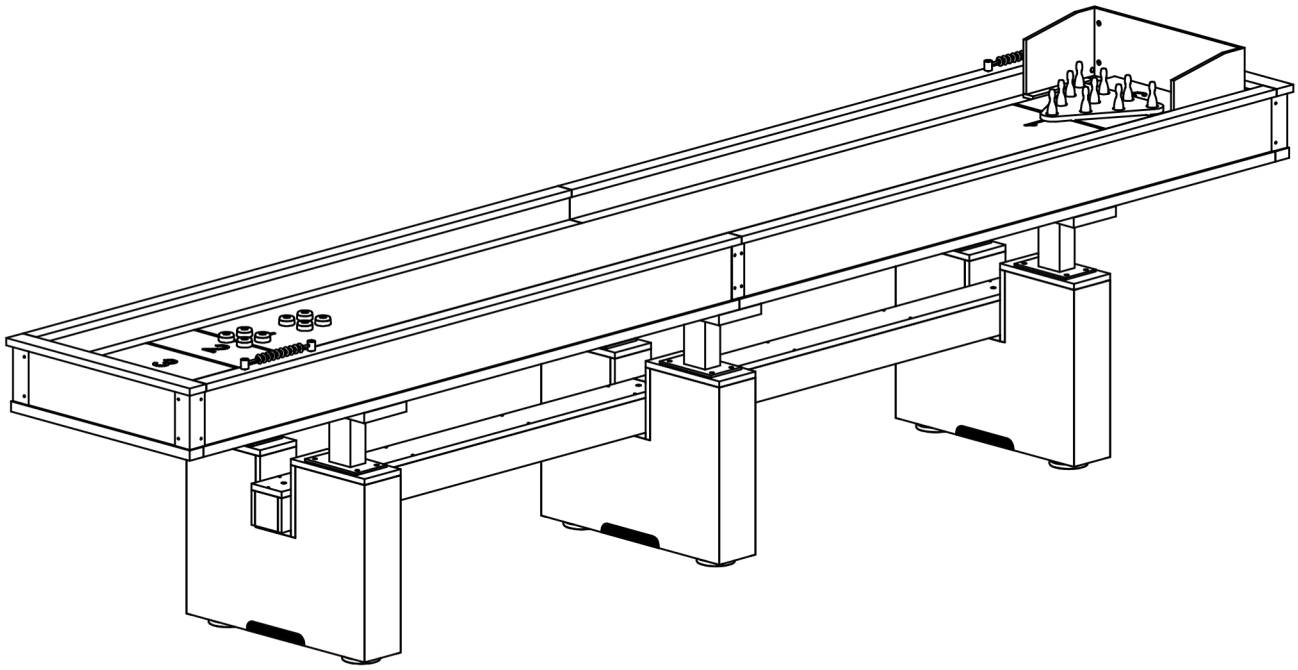

Monteringsveiledning **Sideliste**

IDENTIFIKASJON AV DELER

1 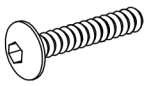 8*40mm sekskantbolt 12 stk	2 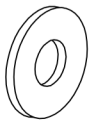 Skive 66 stk	3 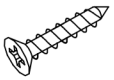 3,5*14mm Phillips flathodeskrue 4 stk	4 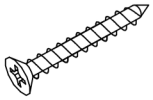 3.5*30mm Phillips Flat Head Screw 6 pcs	5  Scorer 2 stk
6 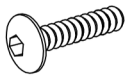 8*30mm sekskantbolt 48 stk	7 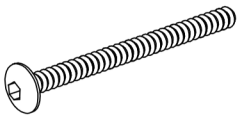 8*120mm sekskantbolt 6 stk	8  Leg levelers (6 pcs)	9 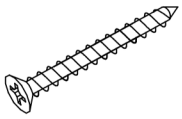 3,5*40mm Phillips flathodeskrue 28 stk	10 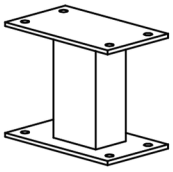 jernpropp 6 stk
11  Unbrakonøkkel 1 stk	12 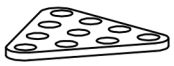 Bowling Pinsetter 1 stk	13 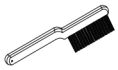 Børste 1 stk	14  Shuffleboard Voks 1 stk	15  Bowlingpinner 10 stk
16  Sort Puck 4 stk	17  Grå Puck 4 stk	18  Endeblokk av tre 4 STK	19 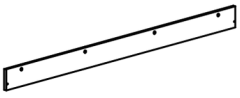 Sidepanel på nedre midtstøttebjelke 4 STK	20  Topppanel på nedre senterstøttebjelke 2 STK
21 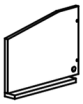 Bowling PinSide Block - A 1 stk	22 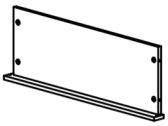 Bowlingpinne Bakblokk 1 stk	23 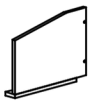 Bowling PinSide Block - B 1 stk	24 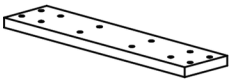 Tilkoblingsplate 3 STK	25 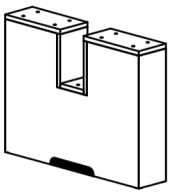 Ben 3 stk
26 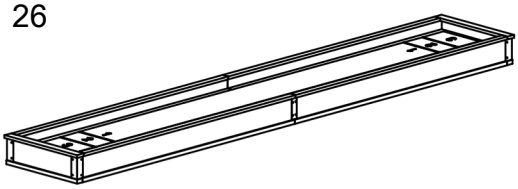 Hovedskap 1 stk				

Trinn 1

Stram jernsøylen (#10) og koblingsplaten (#24) med sekskantbolten (#6) og skiven (#2). som vist i FIGUR 1.

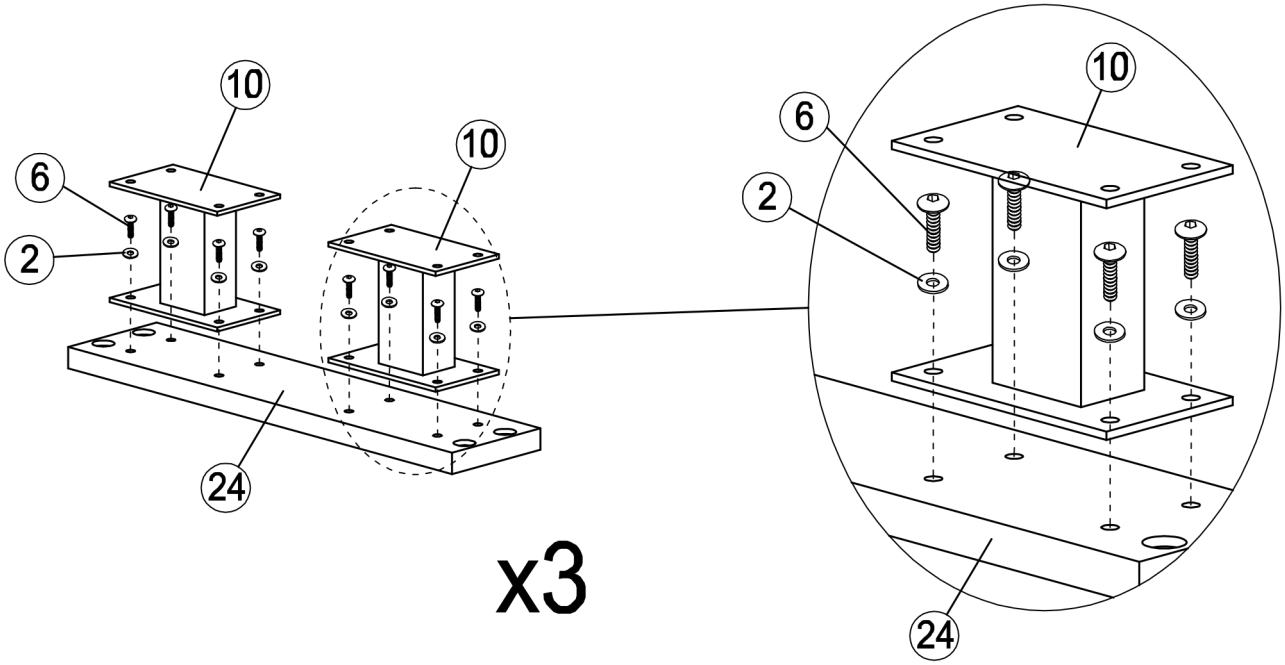

Trinn 2

6 2 10 Sett benet (#25) med den første trinns jernsøylen (#10) for å justere hullet med sekskantbolten (#6) og skiven (#2) for å stramme, som vist i FIGUR 2.

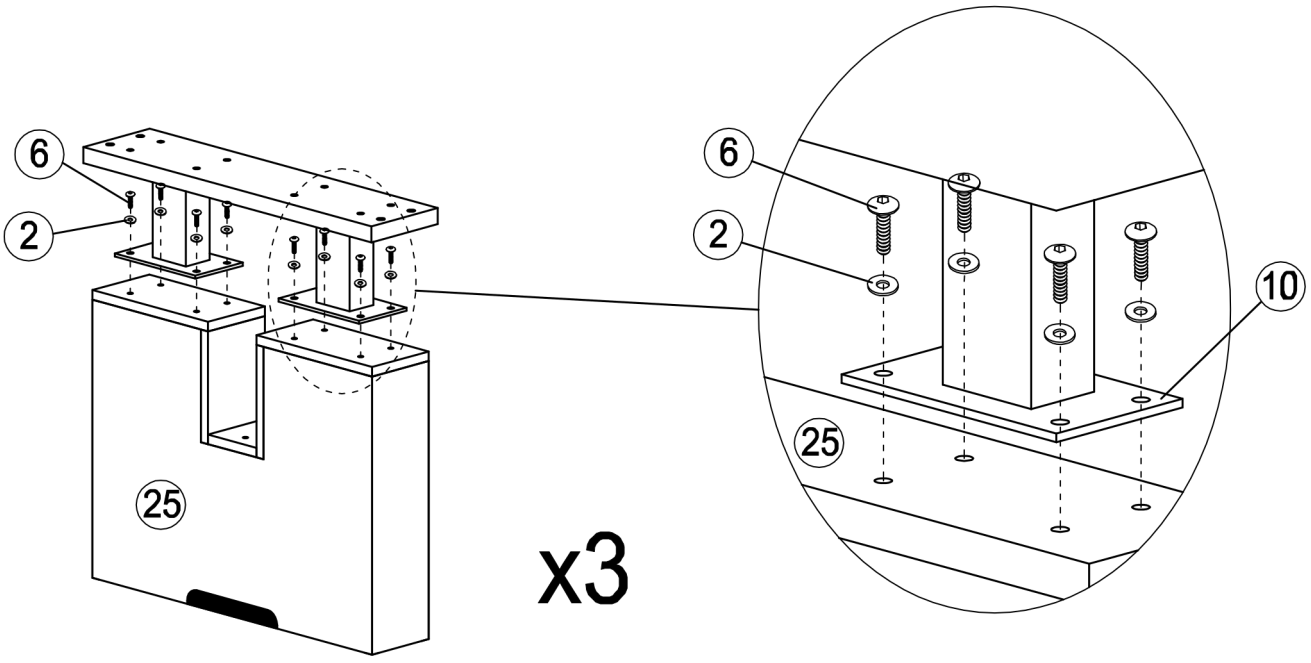

Trinn 3

Juster bordfoten og hovedskapet (#26) montert i trinn 2 med hullene og stram dem med sekskantbolt (#1) og skiver (#2). Skru/feste X4 Ben Levellers (#8) under hvert ben. som vist i FIGUR 3.

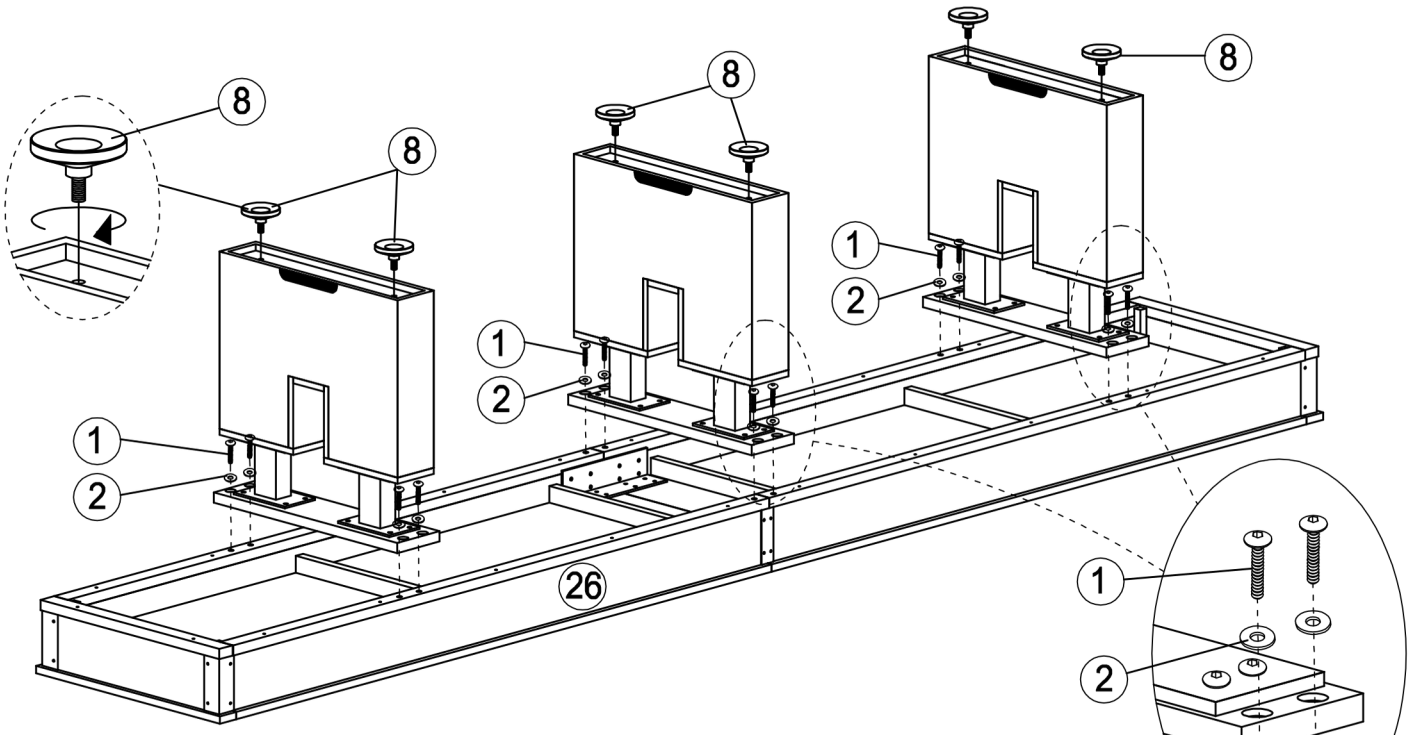

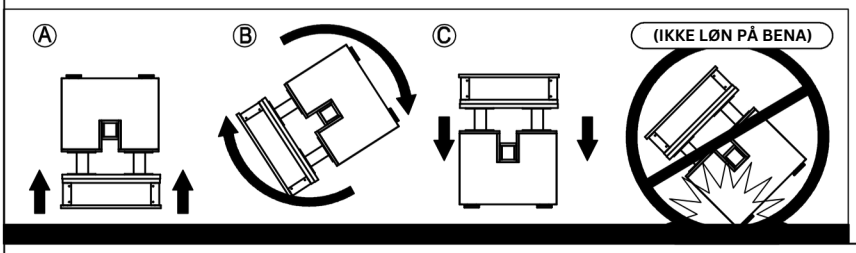

Trinn 4

Fest (#18) endeblokkene på (#20) topppanelet på den nedre midtstøttebjelken på (#19) sidepanelene på den nedre midtre støttebjelken ved å bruke (#9) Phillips flathodeskruer.som vist i FIGUR 4.

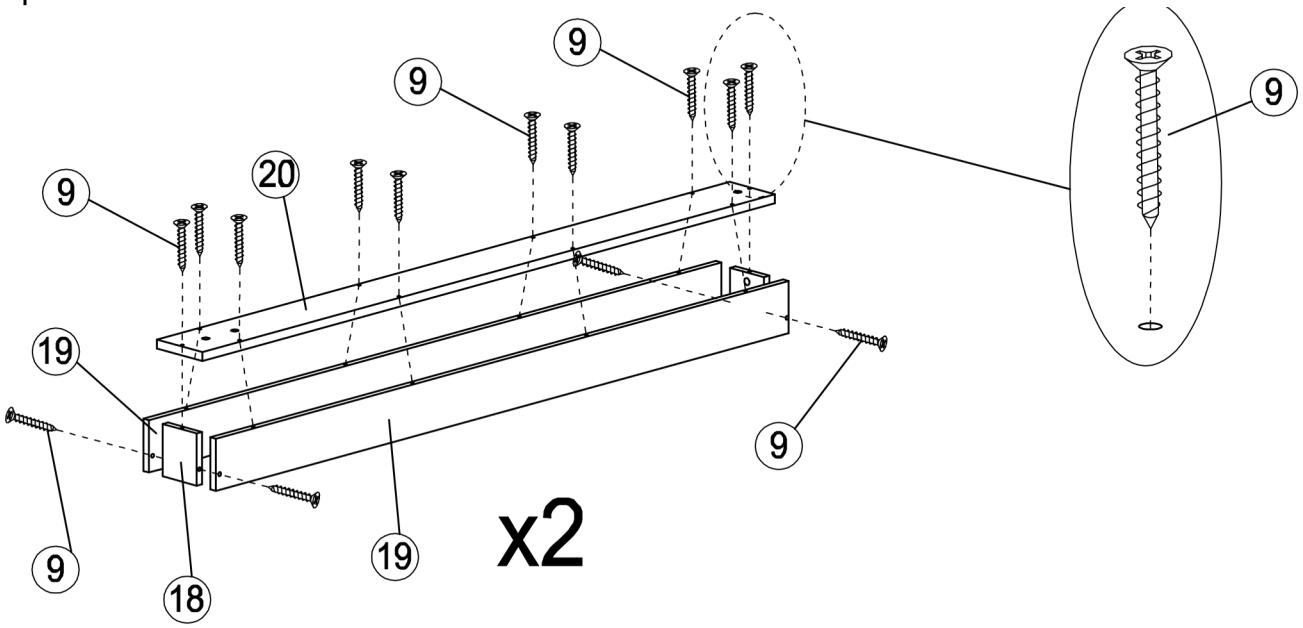

Trinn 5

Sett den sammensatte ledeplaten i det fjerde trinnet midt på benet og stram innrettingshullet med sekskantbolt (#7) og skiver (#2). som vist i FIGUR 5.

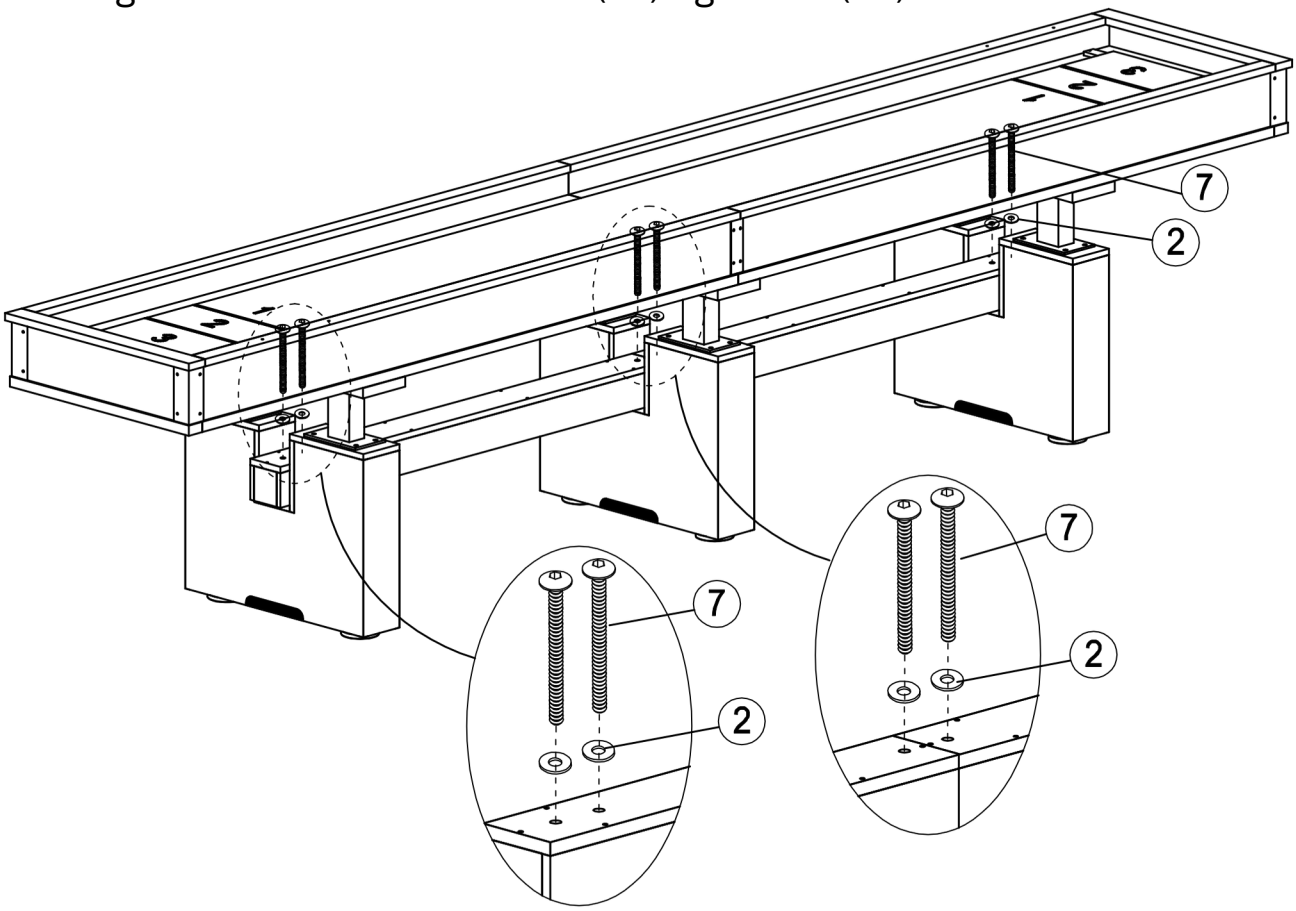

Trinn 6

Bruk skruene (#3) for å installere Phillips flathodeskruen (#5) på kortsiden. som vist i FIGUR 6.

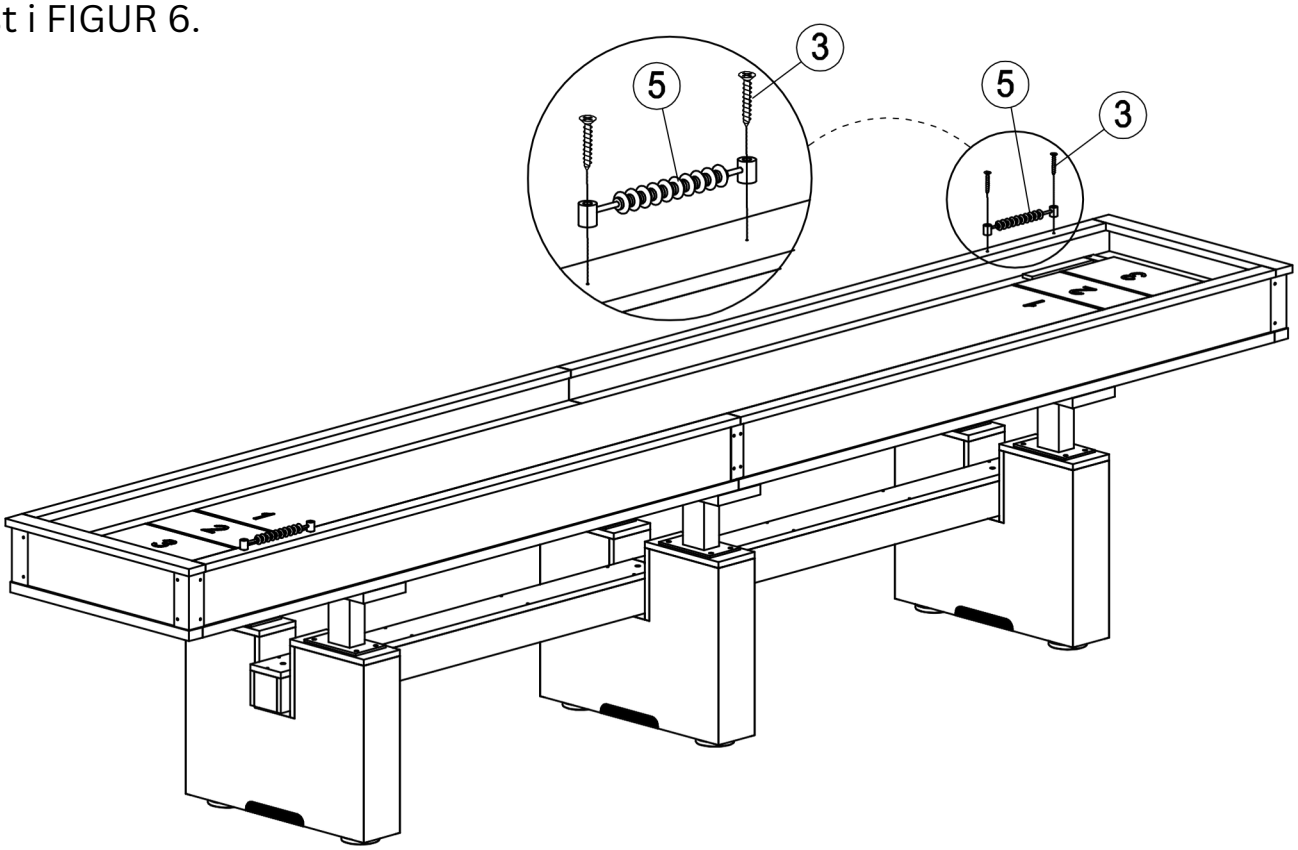

Trinn 7

Fest (#21) Bowling Pin Side Block-A og (#23) Bowling Pin Side Block-Bonto (#22) Bowling Pin Back Block ved å bruke (#4) Phillips Flat Head-skruene som vist i FIGUR 7.

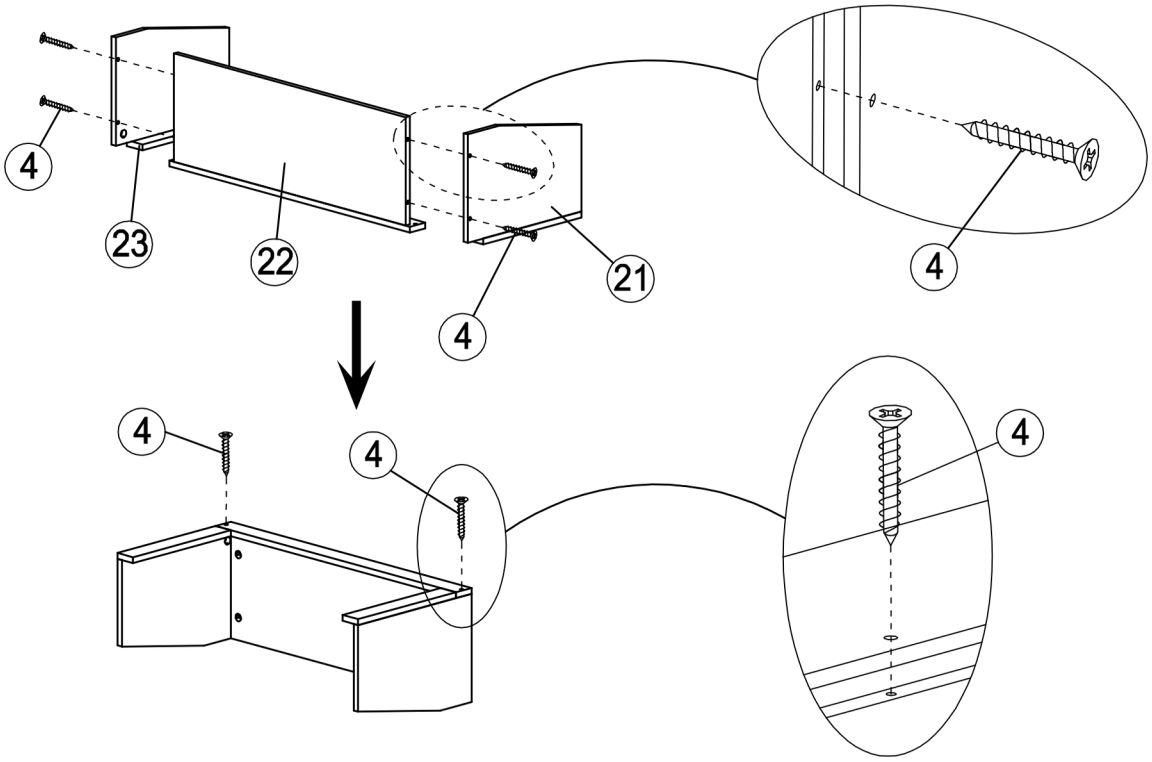

Trinn 8

