Miami Deluxe shuffleboard

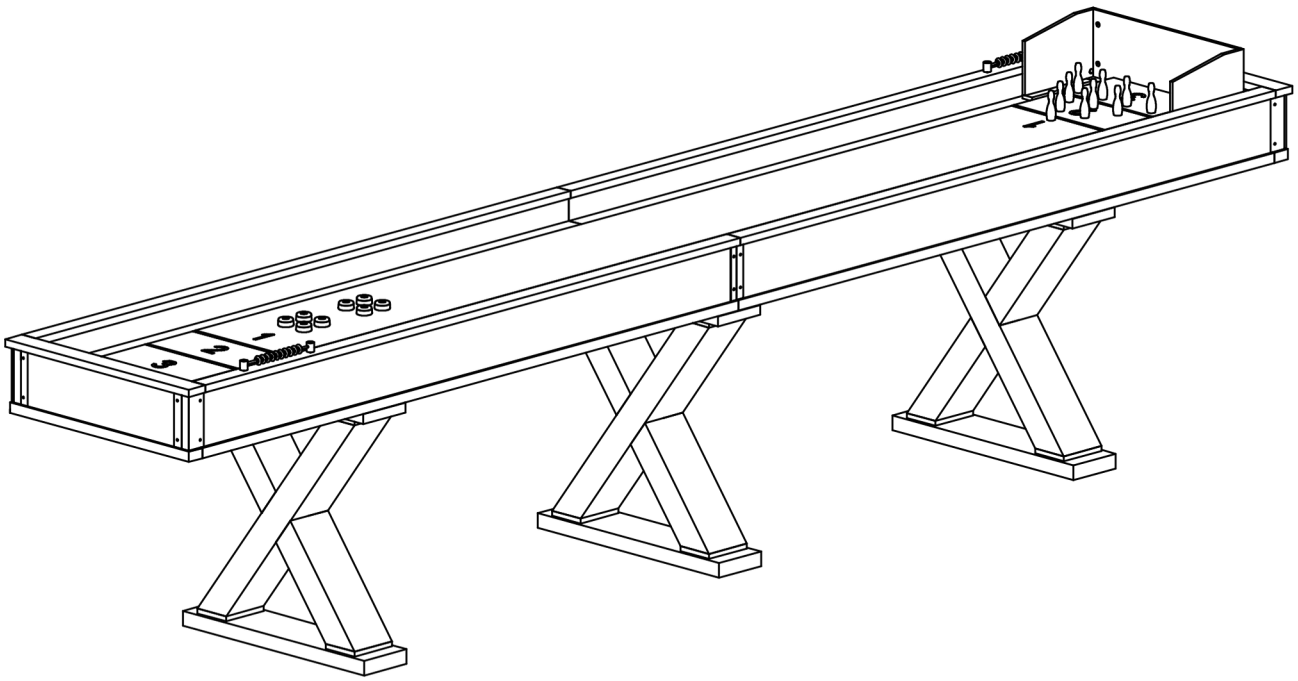

Monteringsveiledning **Sideliste**

IDENTIFIKASJON AV DELER

1 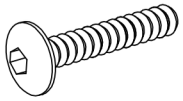 8*40mm Sekskantbolt 36 stk	2 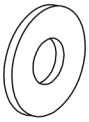 Skive 36 stk	3 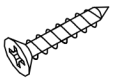 3,5*14mm Phillips flathodeskrue 4 stk	4 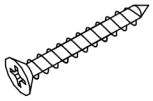 3,5*30mm Phillips flathodeskrue 6 stk	5  Scorer 2 stk
6  Unbrakonøkkel 1 stk	7 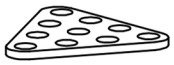 Bowling Pinsetter 1 stk	8 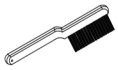 Børste 1 stk	9  Shuffleboard Voks 1 stk	10  Bowlingpinner 10 stk
11  Sort Puck 4 stk	12  Grå Puck 4 stk	13 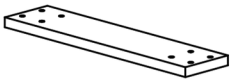 Tilkoblingsplate 3 STK	14 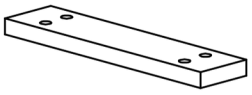 Benbase 3 STK	15 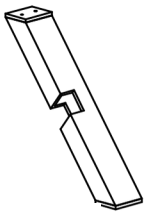 Ben 6 STK
16 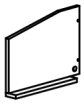 Bowling PinSide Block-A 1 stk	17 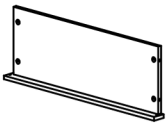 Bowlingpinne Bakblokk 1 stk	18 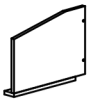 Bowling PinSide Block-B 1 stk	19 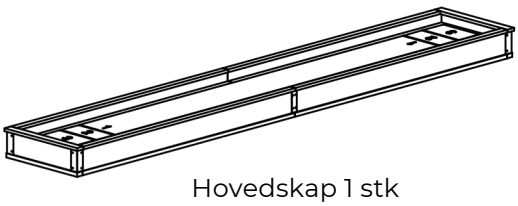 Hovedskap 1 stk	

Trinn 1

Kryss de to bena (#15) og juster dem med hullene på koblingsplaten (#13). Koble til og stram til med sekskantbolt (#1) og skiver (#2). som vist i FIGUR 1.

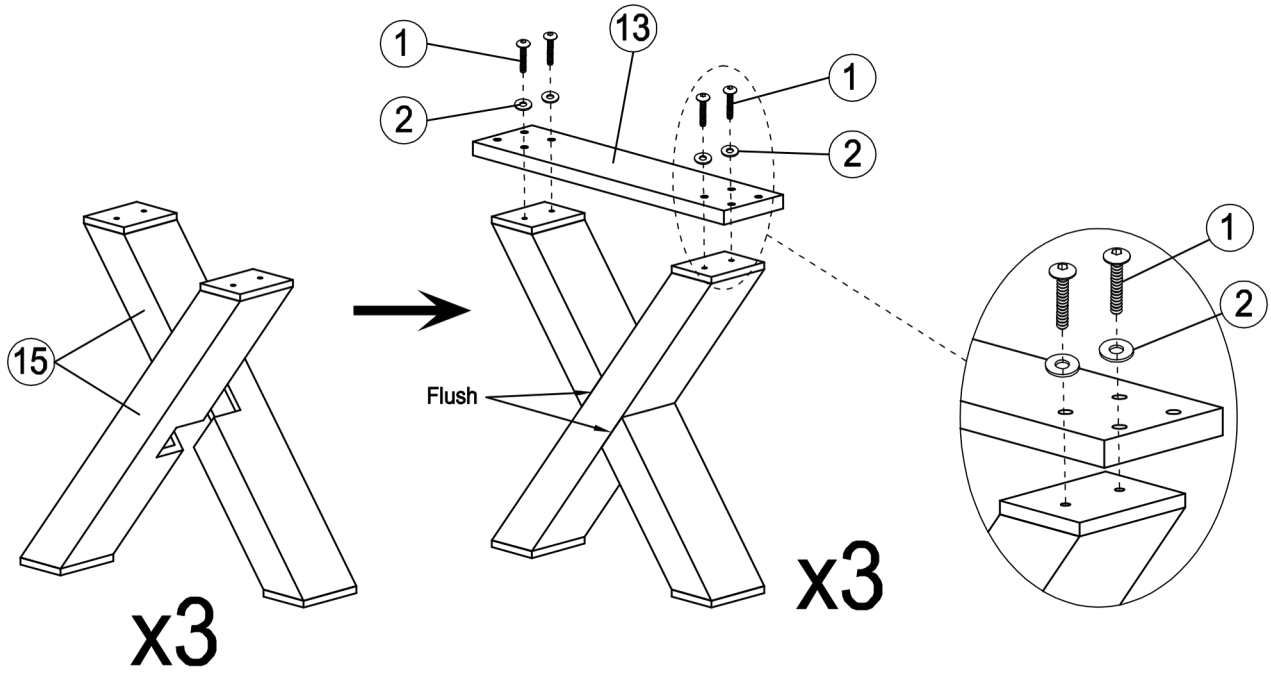

Trinn 2

Rett inn benbasen (#14) med bordbenet (#13) montert i det første trinnet, og stram dem med sekskantbolt (#1) og skiver (#2). som vist i FIGUR 2.

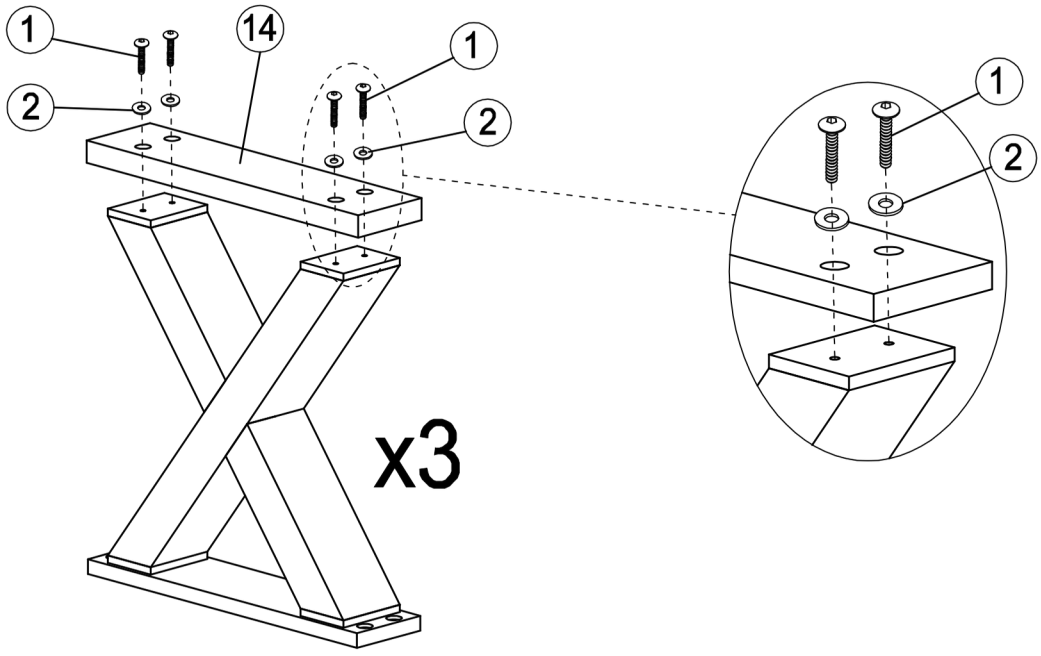

Trinn 3

Juster bordfoten og hovedskapet (#19) montert i trinn 2 med hullene og stram dem med sekskantbolt (#1) og skiver (#2). som vist i FIGUR 3.

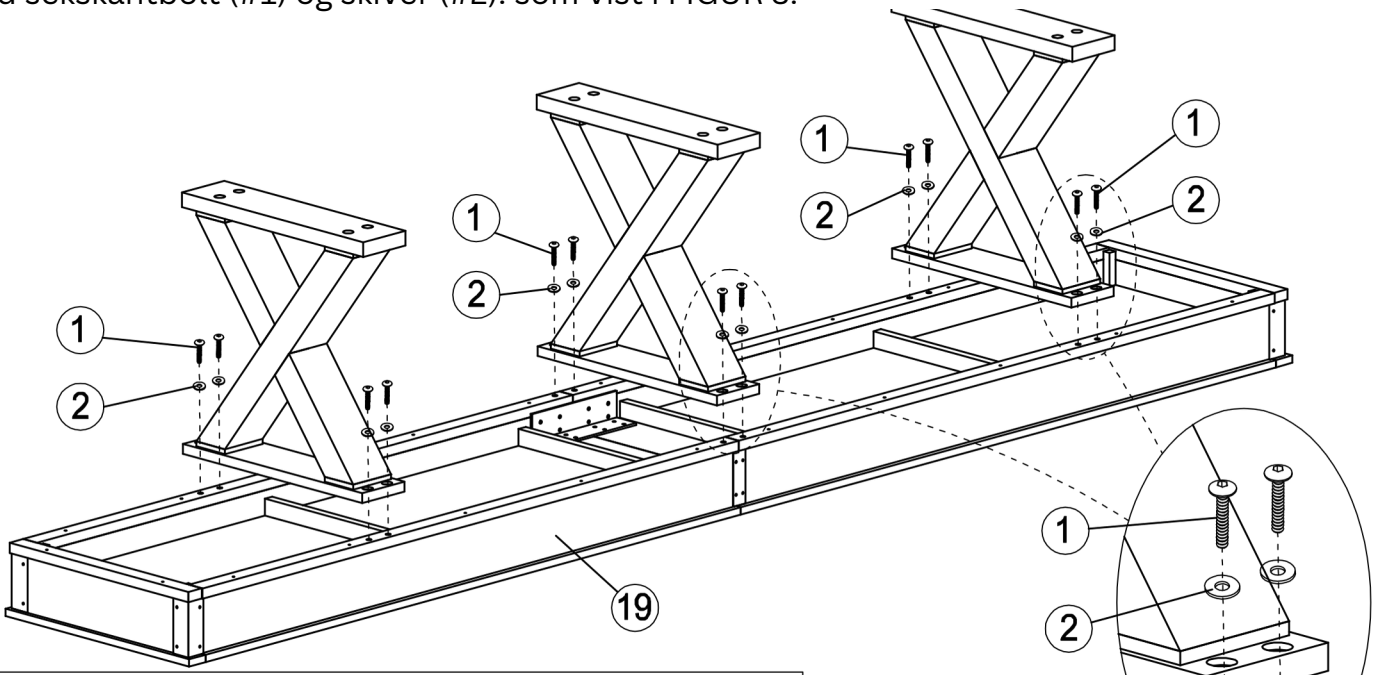

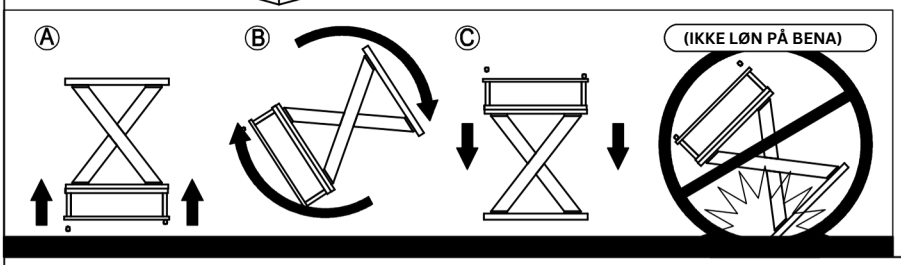

Trinn 4

Bruk skruer (#3) for å installere Phillips flathodeskruen (#5) på kortsiden. som vist i FIGUR 4.

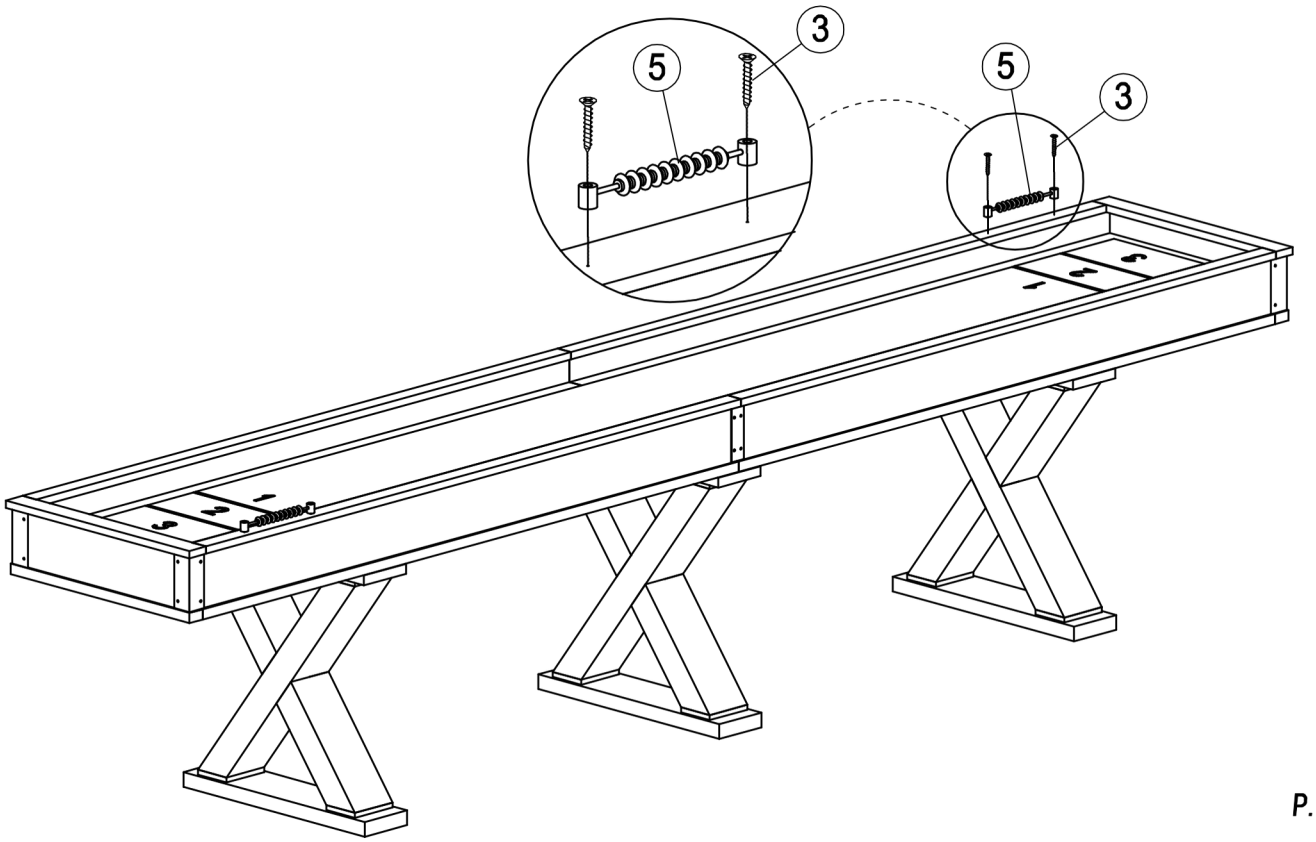

Trinn 5

Fest (#16) Bowling Pin Side Block-A og (#18) Bowling Pin Side Block-Bonto (#17) Bowling Pin Back Block ved å bruke (#4) Phillips Flat Head-skruene som vist i FIGUR 5 .

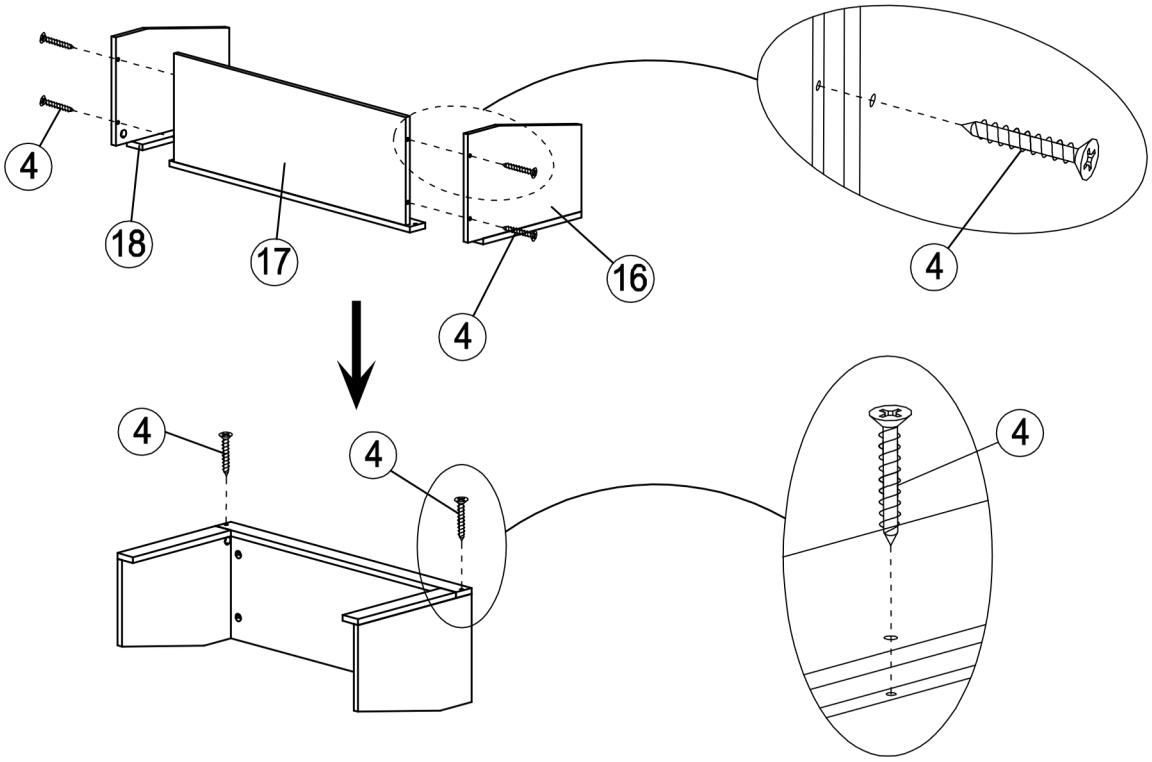

Trinn 6

