Fasadenor.no

MONTERINGSHÅNDBOK FOR SHELTER Model#203012 W6.1xL9.15xH3.66m



ANBEFALT VERKTØY



Vennligst les instruksjonene HELT før montering. Dette tilfluktsrommet MÅ være forsvarlig forankret. DETTE ER EN MIDLERTIDIG STRUKTUR OG ANBEFALES IKKE SOM EN PERMANENT STRUKTUR.

DU MÅ LESE DETTE DOKUMENTET FØR DU BEGYNNER Å MONTERE LYET.

Takk for at du kjøpte krisesenteret vårt. Når det er riktig montert og vedlikeholdt, vil dette produktet gi
år med pålitelig service. Disse instruksjonene inneholder nyttige tips og viktig informasjon som trengs for å
montere og vedlikeholde ly på en sikker måte. Vennligst les disse instruksjonene før du begynner. Hvis du har spørsmål under monteringen, vennligst kontakt den lokale forhandleren for å få hjelp.

SIKKERHETSFORANSTALTNINGER

. Bruk øyevern.
. Bruk hodebeskyttelse
. Bruk hansker når du håndterer metallrør. Bruk en bærbar GFCI (Ground Fault Circuit Interrupter) når du arbeider med elektroverktøy og ledninger.
. Ikke klatre på ly eller innramming under eller etter bygging.
. Ikke okkuper ly under sterk vind, tornadoer eller orkaner.
. Sørg for tilstrekkelig ventilasjon hvis strukturen er lukket.
. Ikke oppbevar farlige materialer i ly.
. Sørg for riktig inn- og utgang for å forhindre fastklemming.

FORANKRINGSINSTRUKSJONER

Før du monterer dette tilfluktsrommet, vennligst les MÅ LESE-dokumentet som følger med forsendelsen.
⚠ADVARSEL: Ankermontasjen er en integrert del av shelterkonstruksjonen. Feil forankring kan føre til ustabilitet i ly og svikt i strukturen. Unnlatelse av å forankre tilfluktsrommet på riktig måte vil ugyldiggjøre produsentens garanti og kan forårsake alvorlig personskade og skade.

STED

Å velge riktig plassering er et viktig skritt før du begynner å montere strukturen. Følgende forslag og forholdsregler vil hjelpe deg med å finne ut om det valgte stedet er det beste stedet. . Bygg aldri opp under kraftledninger. . Identifiser om underjordiske kabler og rør er tilstede før du klargjør stedet eller forankrer strukturen. . Plassering bør være borte fra strukturer som kan føre til at snø driver på eller rundt bygningen. Ikke plasser tilfluktsrommet der store laster som snø og is, store tregrener eller andre hindringer kan falle ned. . Dekselet til krisesenteret ditt kan raskt fjernes og lagres før vanskelige værforhold. Hvis det er varslet sterk vind eller hardt vær i ditt område, anbefaler vi å fjerne dekselet.

NETTSTED

Etter å ha valgt en plassering, er riktig forberedelse av nettstedet avgjørende. Følgende stedsegenskaper vil bidra til å sikre integriteten til strukturen. . Støttekonstruksjonen må være i vater for å sette opp og forankre rammen på en forsvarlig og sikker måte. . Drenering: Vann som drenerer fra strukturen og fra områder rundt området bør renne bort fra stedet for å forhindre skade på stedet, strukturen og innholdet i strukturen.

⚠ADVARSEL: Personene som monterer denne strukturen er ansvarlige for å designe og innrede all midlertidig avstivning, støtte og støtte som er nødvendig under monteringsprosessen. Av sikkerhetsmessige årsaker må de som ikke er kjent med anerkjente byggemetoder og -teknikker søke hjelp hos en kvalifisert entreprenør.

Storage Shelter 203012(6,1x9,15x3,66m) Deleliste

Delkode	Beskrivelse		Ant
1	Takbøyd bjelkelag		6
2	Mellombøyd bjelkelag		12
3	Nedre bøyd bjelkelag		12
4	Purlin		25
5	Nedre spennrør for takdekke	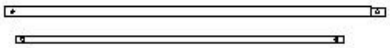	8 stk lang 2 stk kort
6	Støtterør		2 stk lang 2 stk kort
6A	Takavstivende rør		6
7	Bunnplate for fire hjørner	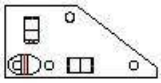	4
8	Bunnplate for innvendig bue	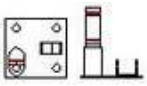	8
9	Rørklemme for nr. 6	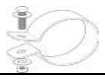	4
10	Stavpinnen	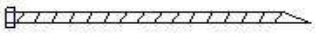	36
11	Takdekke		1
12	Forside og bakside		2
13	Bolt M10x60 for smidd rør		72
13A	Bolt M8x50 for del nr.6		4
14	Vognbolt M10x90 for Purlin forbindelse		30
15	Bolt M10x30 for Del No.6A		12
16	Zig-Zag-tau for oppspenning av takdeksel og front bakdeksel		1 pose
17	Belte for skralle		12
18	Plasthette for del nr. 5		4
19	Anti-slitasjepute		28

1. Grunnplatefundament

1. Se diagrammet (Figur 1) for å markere posisjonen til bunnplatene.

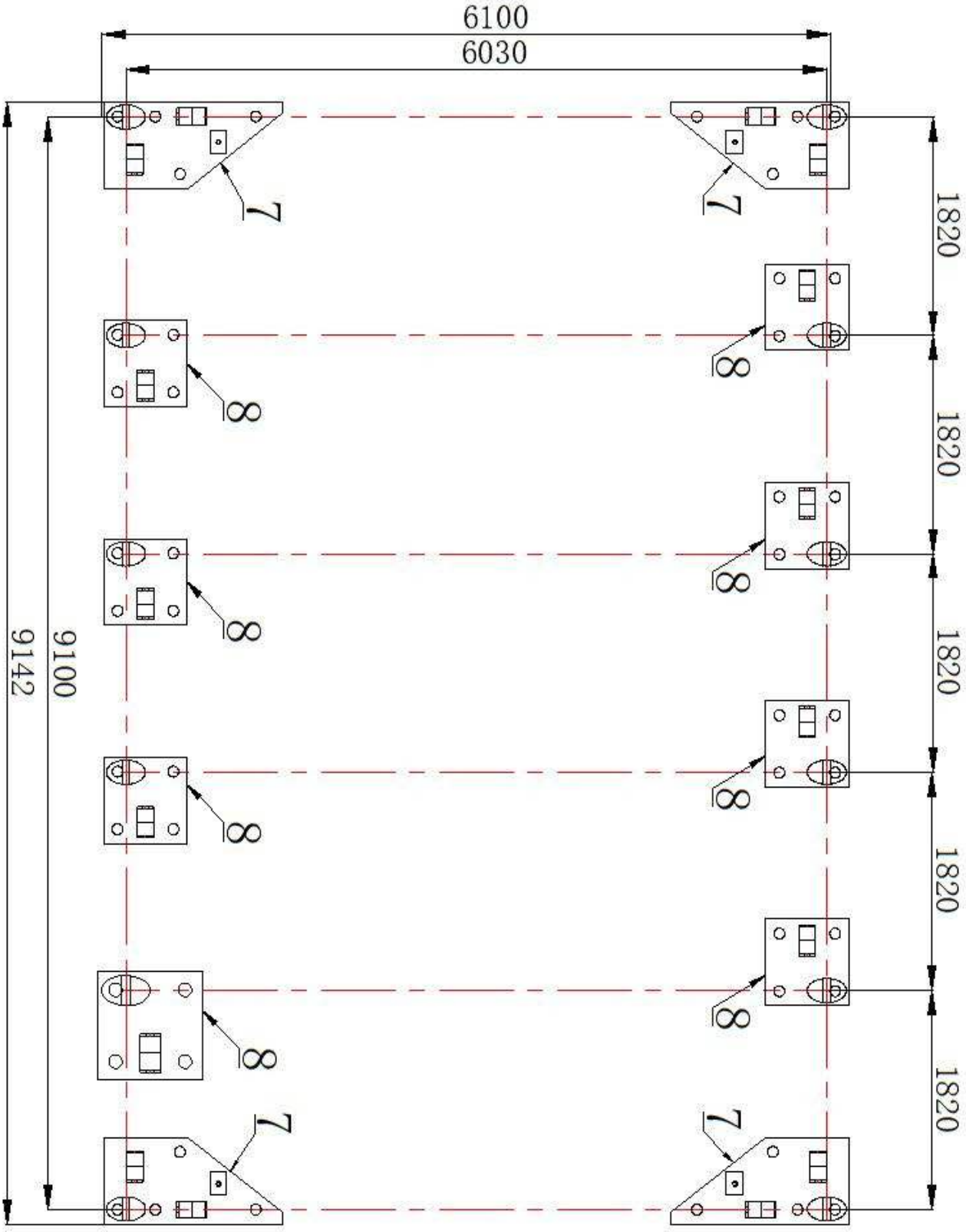

Figur.1

2. Installasjon av bue- og takavstivningsrør

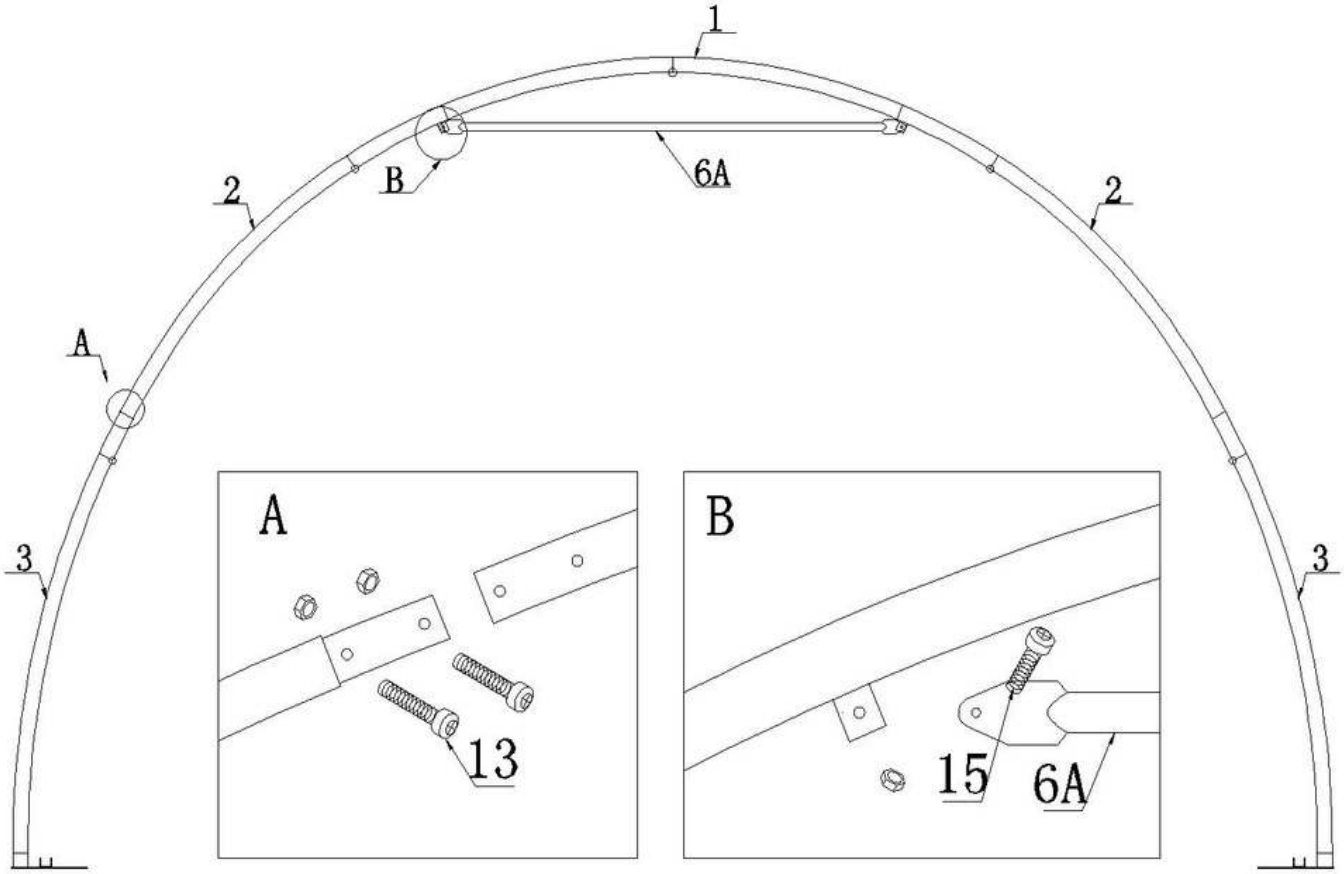

Figur.2

3. Montering av purlin og støtterør

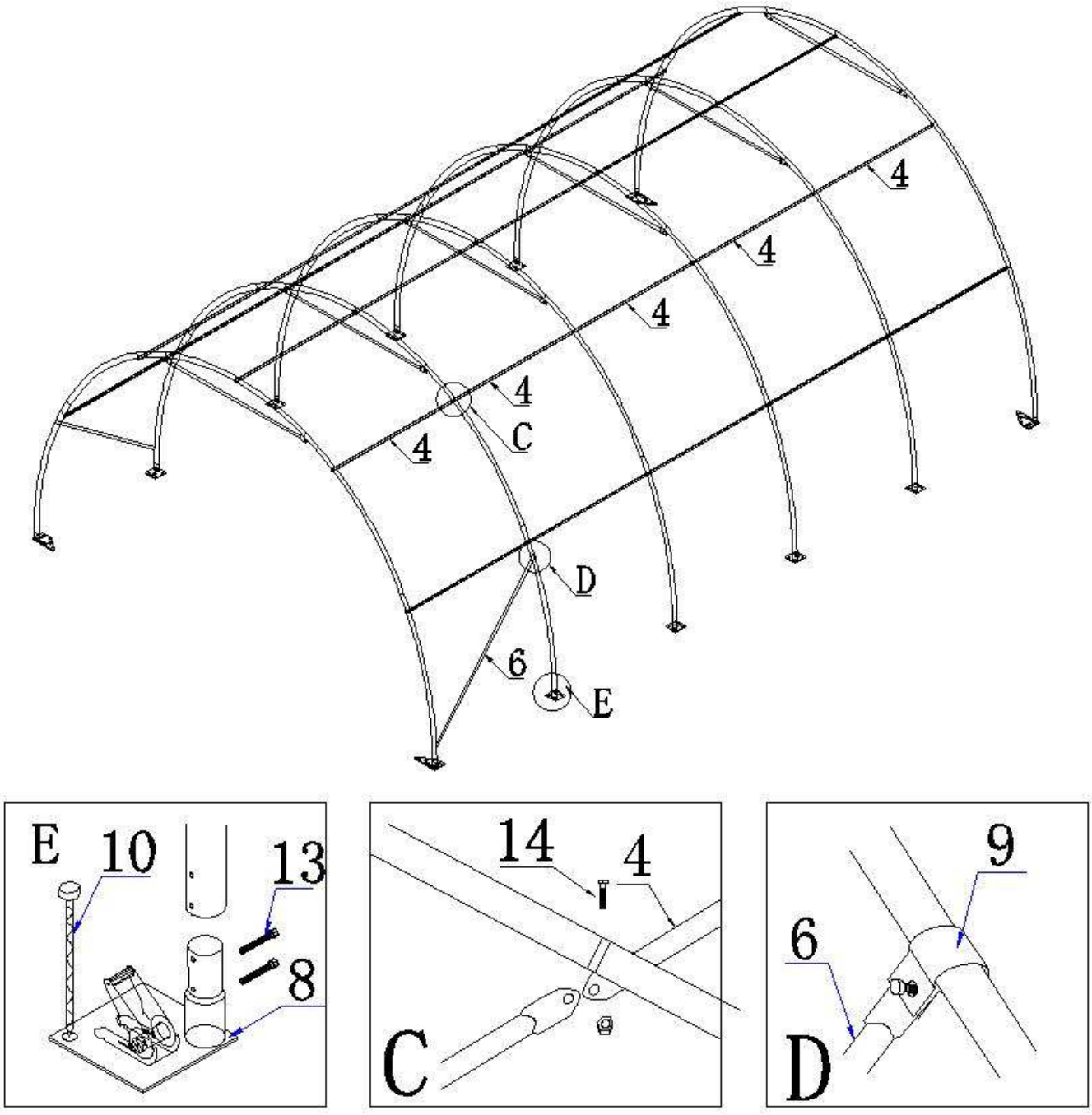

Figur .3

4. Montering av front- og bakdeksel

Monter frontdekselet med sikksakk-tau (nr. 16) mellom presenningsgjennomføringen og frontpanelbuen.

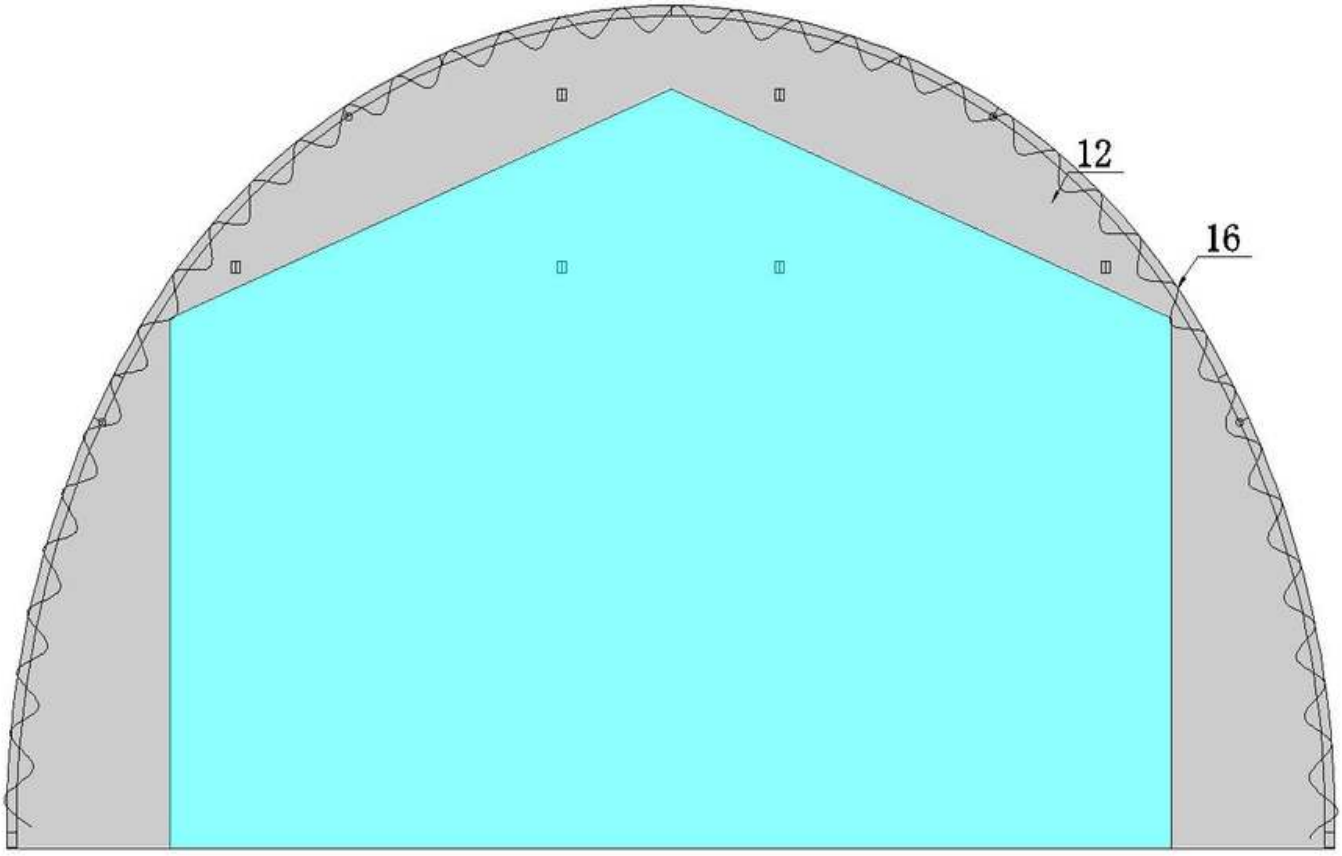

Figur.4

5. Montering av takdeksel

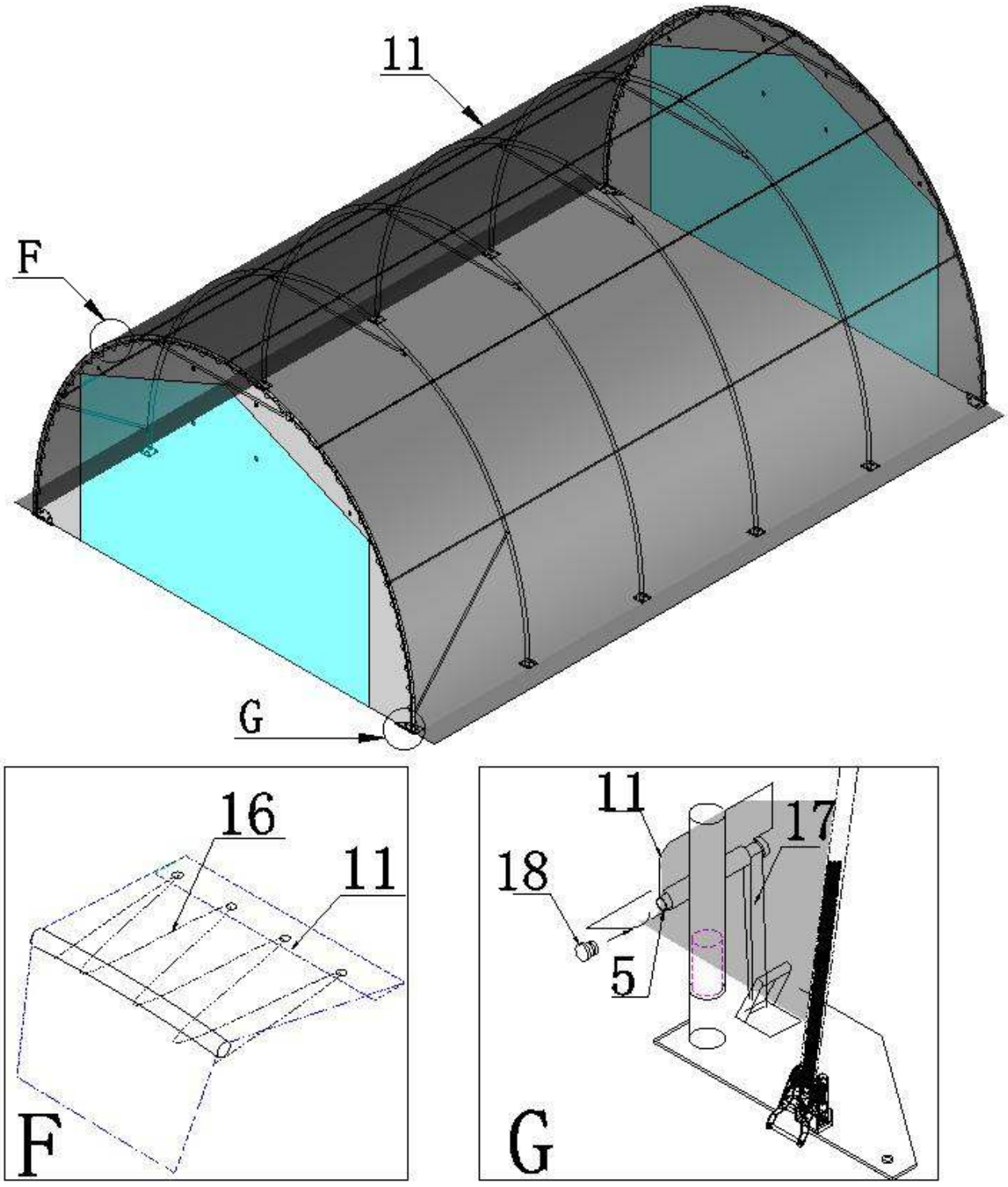

Figur.5

Nå er monteringen ferdig.