LAGERTELT
MONTERINGSVEILEDNING
Modell 203016P
B 6,1 m × L 9,15 m × H 4,88 m

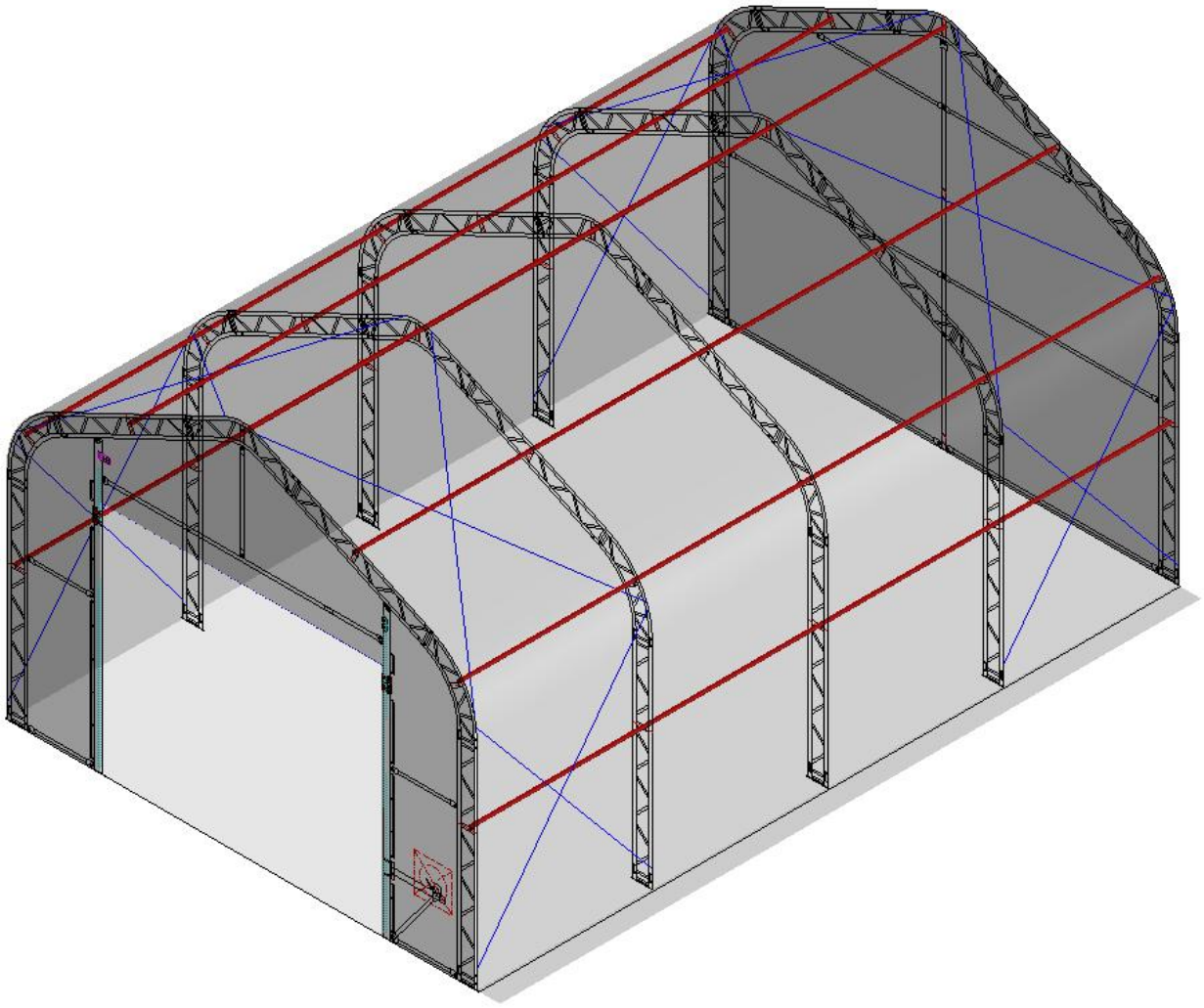

ANBEFALT VERKTØY
Utstyrsliste

Fastnøkler 22, 23 og 24	 
Slegge (ca. 13,6 kg)	
Tau (nr. 12)	
Målebånd (50 m)	 
Slagdrill, 1 stk.	
Lift, 2 stk.	
Kran, 1 stk.	
Gaffeltruck, 1 stk.	
Verneutstyr	 

LES DENNE VEILEDNINGEN FØR DU BEGYNNER Å MONTERE LAGERTELTET.

Takk for at du har kjøpt vårt lagertelt. Ved riktig montering og vedlikehold vil produktet gi mange års pålitelig bruk. Veiledningen inneholder nyttige tips og viktig informasjon om sikker montering og riktig vedlikehold. Les veiledningen før du begynner. Kontakt din lokale forhandler dersom du har spørsmål under monteringen.

SIKKERHETSTILTAK

? Bruk vernebriller.
? Bruk hjelm.
? Bruk hansker når du håndterer metallrør.
? Bruk en bærbar jordfeilbryter ved arbeid med elektrisk verktøy og skjøteledninger.
? Ikke klatre på teltet eller rammen under eller etter monteringen.
? Ikke opphold deg i teltet ved sterk vind, tornado eller orkan.
? Sørg for tilstrekkelig ventilasjon dersom teltet er lukket.
? Ikke oppbevar farlige materialer i teltet.
? Sørg for forsvarlig inn- og utgang slik at ingen kan bli innestengt.

FORANKRING

Les dokumentet «MUST READ» som følger med leveransen, før teltet monteres.

ADVARSEL: Forankringen er en integrert del av konstruksjonen. Feil forankring kan gjøre teltet ustabilt og føre til sammenbrudd. Mangelfull forankring gjør produsentens garanti ugyldig og kan føre til alvorlige personskader og materielle skader.

PLASSERING

Valg av riktig plassering er viktig før monteringen starter. Følgende råd og forholdsregler hjelper deg å vurdere stedet:

? Monter aldri teltet under kraftledninger.
? Finn ut om det ligger kabler eller rør i bakken før grunnarbeid og forankring.
? Velg et sted unna konstruksjoner som kan føre til snøfonner på eller rundt teltet.
? Ikke plasser teltet der snø, is, store greiner eller andre gjenstander kan falle ned på det.
? Duken kan tas av og lagres før ekstremvær. Ved varslet sterk vind eller alvorlig uvær anbefaler vi å ta av duken.

KLARGJØRING AV MONTERINGSSTEDET

Etter valg av plassering må monteringsstedet klargjøres riktig. Følgende forhold bidrar til en stabil konstruksjon:

? Underlaget som bærer konstruksjonen, må være i vater for at rammen skal kunne monteres og forankres sikkert.
? Drenering: Vann fra teltet og områdene rundt må ledes bort fra monteringsstedet for å hindre skade på grunnen, konstruksjonen og innholdet.

ADVARSEL: De som monterer teltet, er ansvarlige for å dimensjonere og sørge for all midlertidig avstivning, understøtting og støtte under monteringen. Personer uten kjennskap til anerkjente byggemetoder må av sikkerhetsgrunner få hjelp av en kvalifisert fagperson.

DELELISTE Tak og ramme			
Delnr.	Beskrivelse		Antall
1	Øvre takbue	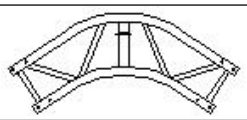	3
1A	Øvre takbue til frontvegg	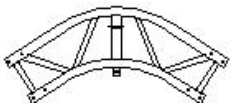	1
1B	Øvre takbue til bakvegg	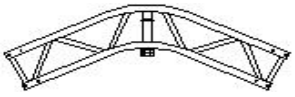	1
2	Buet takseksjon	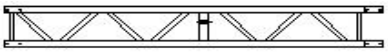	6
2A	Buet takseksjon til front- og bakvegg	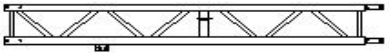	2
2B	Buet takseksjon til bakvegg	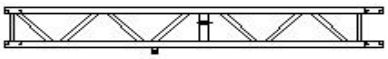	2
3	Sidebue		10
4	Stående bueseksjon	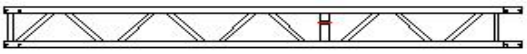	6
4A	Stående bueseksjon til front- og bakvegg	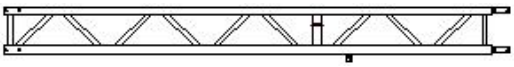	4
5	Langsgående takås		28
6	Skjøtestykke		16
7	Fotplate til hjørnene	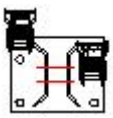	4

8	Fotplate til mellomliggende buer	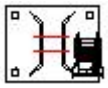	6
9	Strammerør til takduk	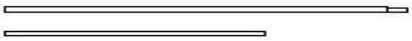	6 stk. lange 2 stk. korte
10	Klemme	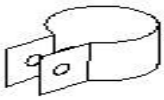	32
11	M8 × 50 sekskantbolt	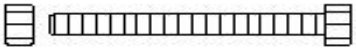	160
12	M10 × 70 sekskantbolt	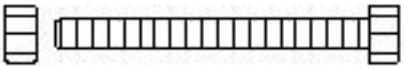	35
13	Plasthette		4
14	Stropp til strammeskralle på fotplate	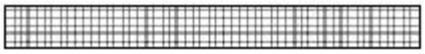	10
15	Tau		1 pose
16	Takduk		1
17	Beskyttelsestape mot slitasje	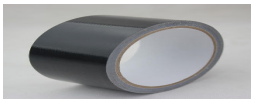	2
18	Forankringsplugg	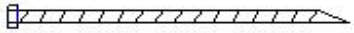	40
19	Strekkfisk		16
20	Spenne		32
21	Stålwire		16

Front- og bakvegg			
22	Venstre nedre firkantrør til frontport		1
23	Høyre nedre firkantrør til frontport		1
24	Venstre øvre firkantrør til frontport		1
25	Høyre øvre firkantrør til frontport		1
26	Skjøtestykke for øvre og nedre firkantrør	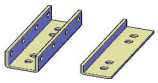	2 setts
27	Nedre stolpe til bakvegg	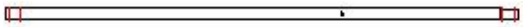	1
28	Øvre stolpe til bakvegg		1
29	Fotplate til bakvegg		1
30	Portbjelke til frontport	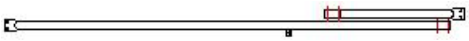	1 sett
30A	Stang til portbjelke		1
31	Tverrstag til frontport	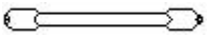	4
32	Øvre tverrstag til bakvegg		2
33	Midtre tverrstag til bakvegg		2
34	Nedre tverrstag til bakvegg		2
35	Støttestag til håndvinsj	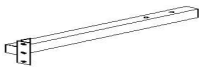	1
36	Avstivning til del 35		1
37	Hjelpestang til frontportduk	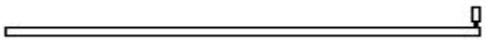	1

38	Rør til portduk		3 setts
39	Nedre rør til portduk		1 sett
40	M8 × 70 sekskantbolt	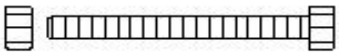	6
41	M10 × 80 låsebolt	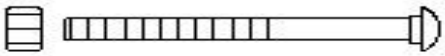	2
42	M10 × 30 sekskantbolt	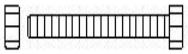	22
43	M10 × 50 sekskantbolt	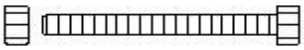	6
44	M6 × 45 sekskantbolt		4
45	M12 × 130 sekskantbolt	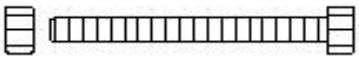	10
46	M10 × 70 sekskantbolt		9
47	Tau til stramming av front- og bakvegg		2 poses
48	Strips	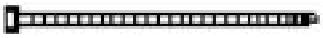	60
49	Forankringsplugg	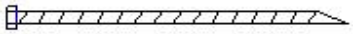	12
50	Stålwire til håndvinsj	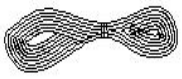	1 bunt
51	Klemme		4 setts
52	Håndvinsj		1
53	Duk til front- og bakvegg	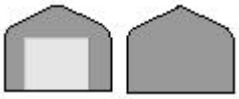	2

1. Plassering av fotplatene

1. Merk av plasseringen av fotplatene som vist på tegningen (figur 1).

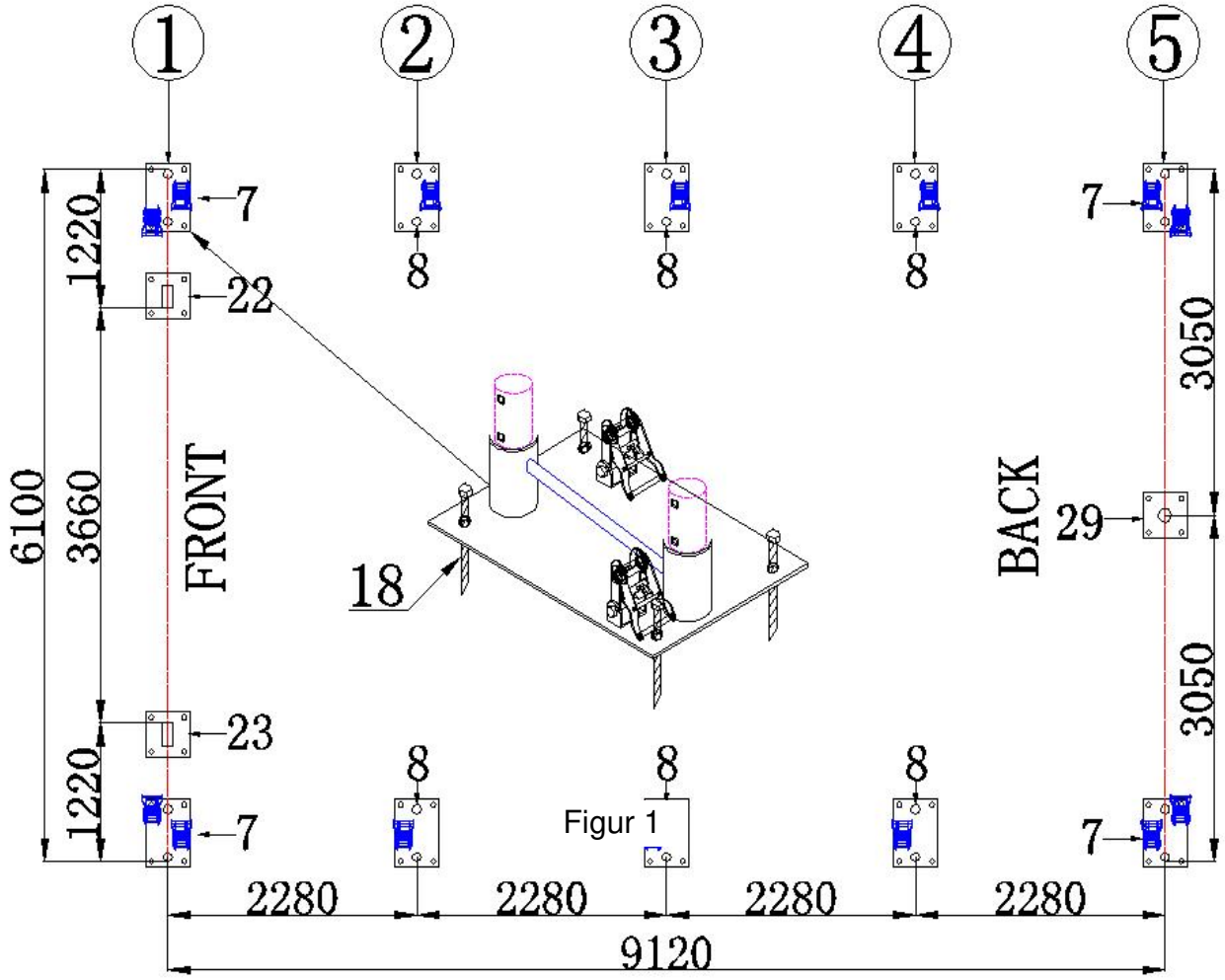

Figur 1

Figur 1

2. Montering av fremre bue (bue nr. 1)

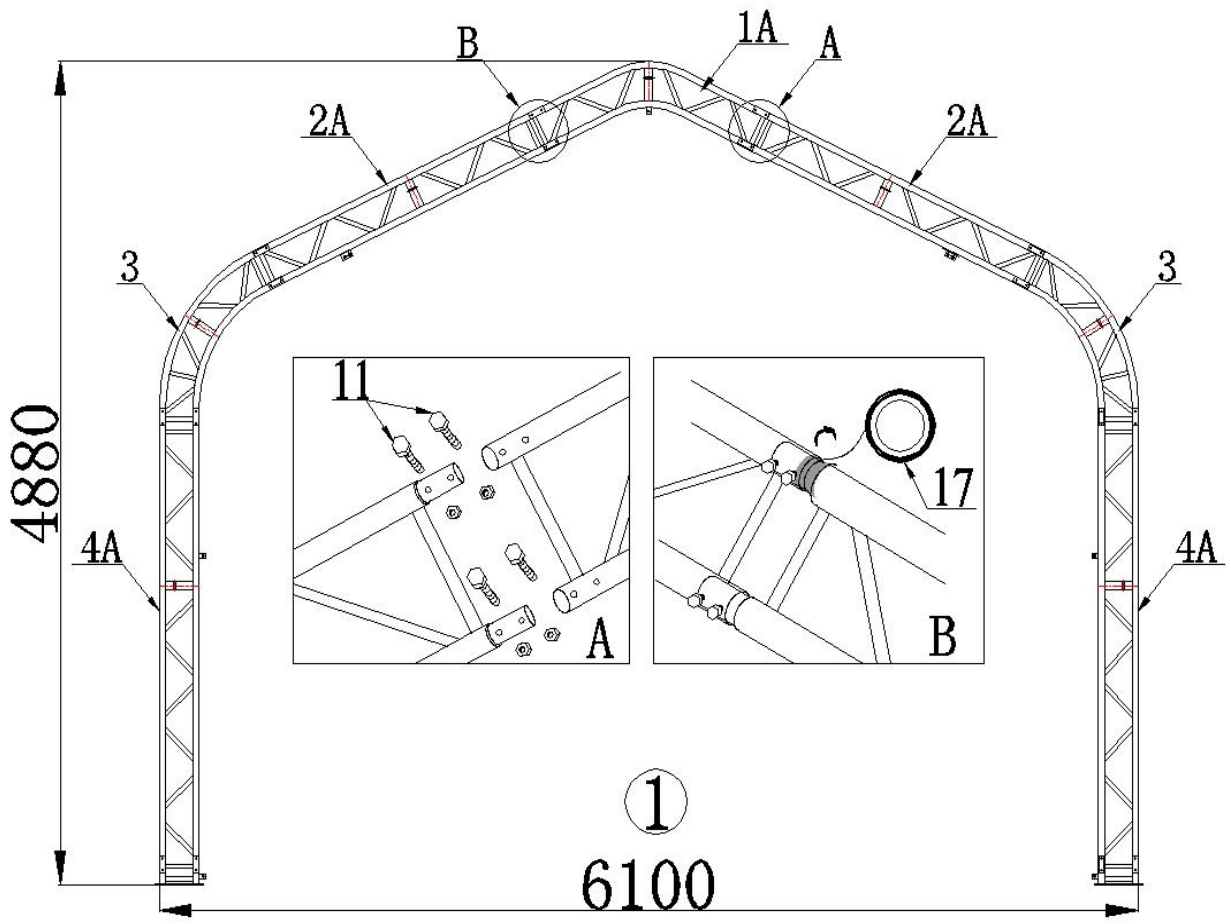

Figur 2

1. Sett sammen buedelene (nr. 1A, 2A, 3, 4A) med M8 × 50-bolter (nr. 11) til en komplett bue.
2. Sett stolpen (nr. 4A) i fotplaten (nr. 7) og fest med M8 × 50-bolt (nr. 11).

   Gjenta på fotplaten på motsatt side.
3. Fest beskyttelsestape (nr. 17) over bueskjøtene for å hindre rifter i takduken.

3. Montering av mellombuer (bue nr. 2, 3 og 4)

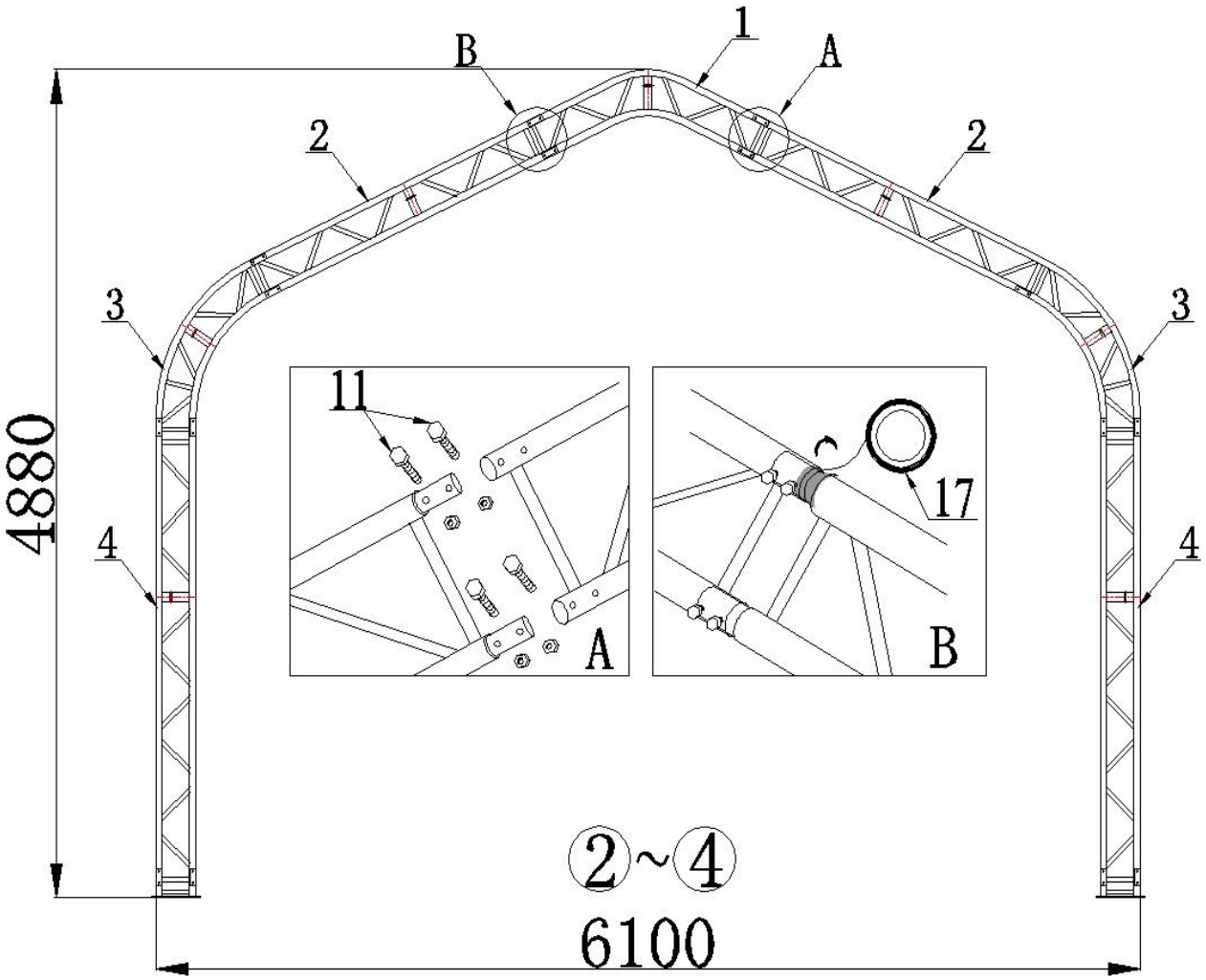

Figur 3

1. Sett sammen buedelene (nr. 1, 2, 3, 4) med M8 × 50-bolter (nr. 11) til en komplett bue.
2. Sett stolpen (nr. 4) i fotplaten (nr. 8) og fest med M8 × 50-bolt (nr. 11).

   Gjenta på fotplaten på motsatt side.
3. Fest beskyttelsestape (nr. 17) over bueskjøtene for å hindre rifter i takduken.

4. Montering av bakre bue (bue nr. 5)

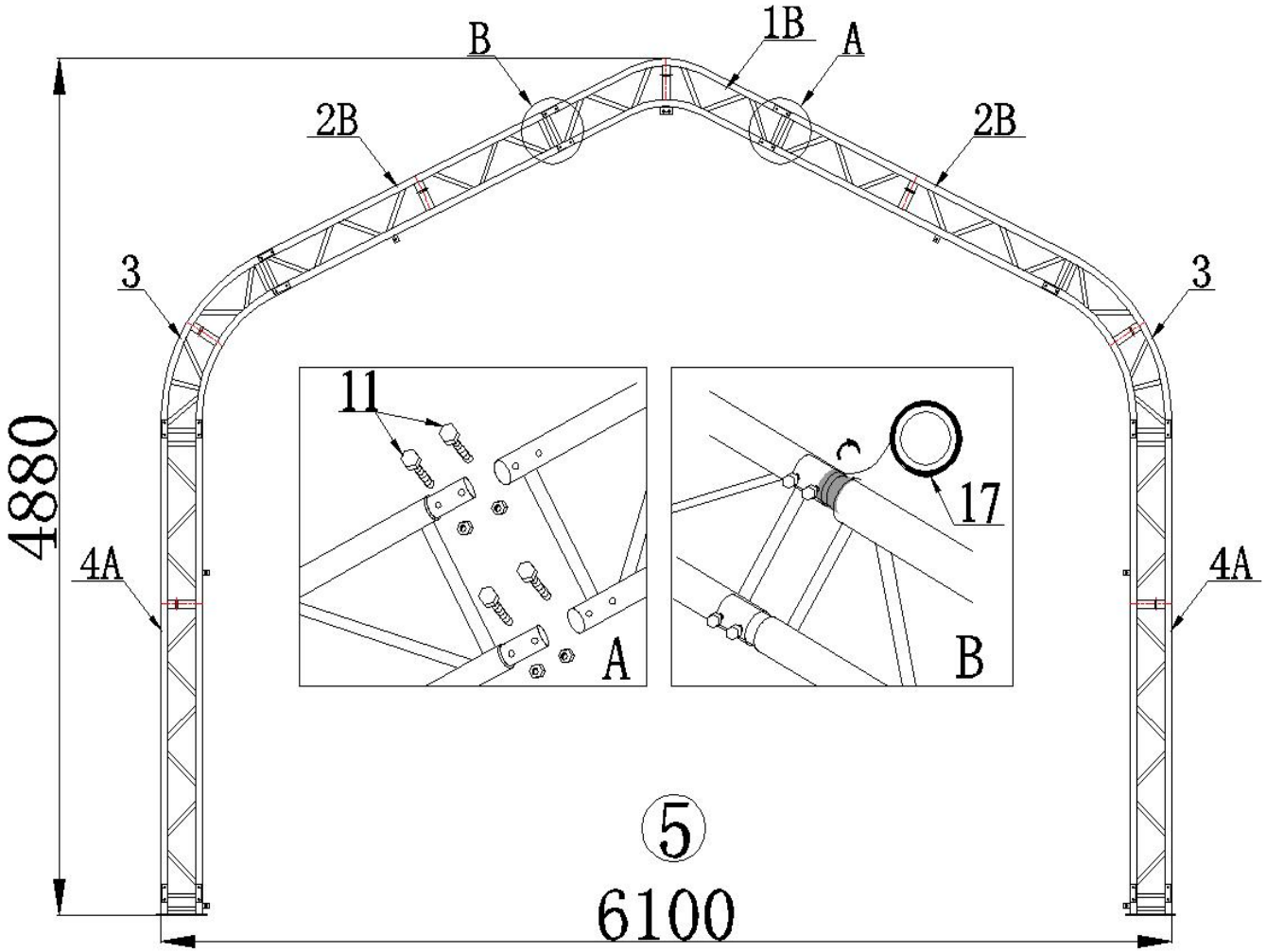

Figur 4

1. Sett sammen buedelene (nr. 1B, 2B, 3, 4A) med M8 × 50-bolter (nr. 11) til en komplett bue.
2. Sett stolpen (nr. 4A) i fotplaten (nr. 7) og fest med M8 × 50-bolt (nr. 11).

   Gjenta på fotplaten på motsatt side.
3. Fest beskyttelsestape (nr. 17) over bueskjøtene for å hindre rifter i takduken.

5. Montering av frontvegg (bue nr. 1)

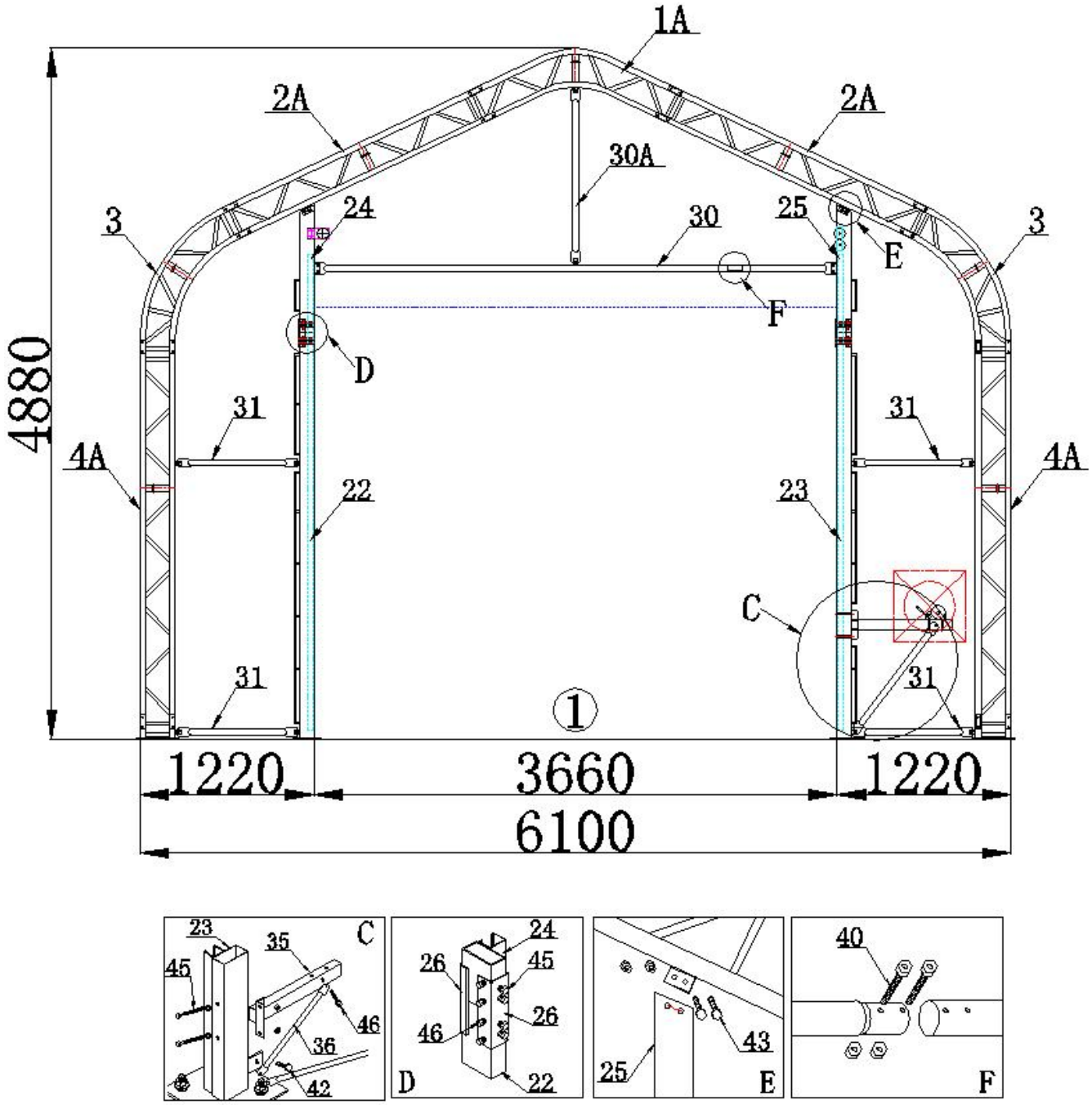

Figur 5

6. Montering av bakvegg (bue nr. 5)

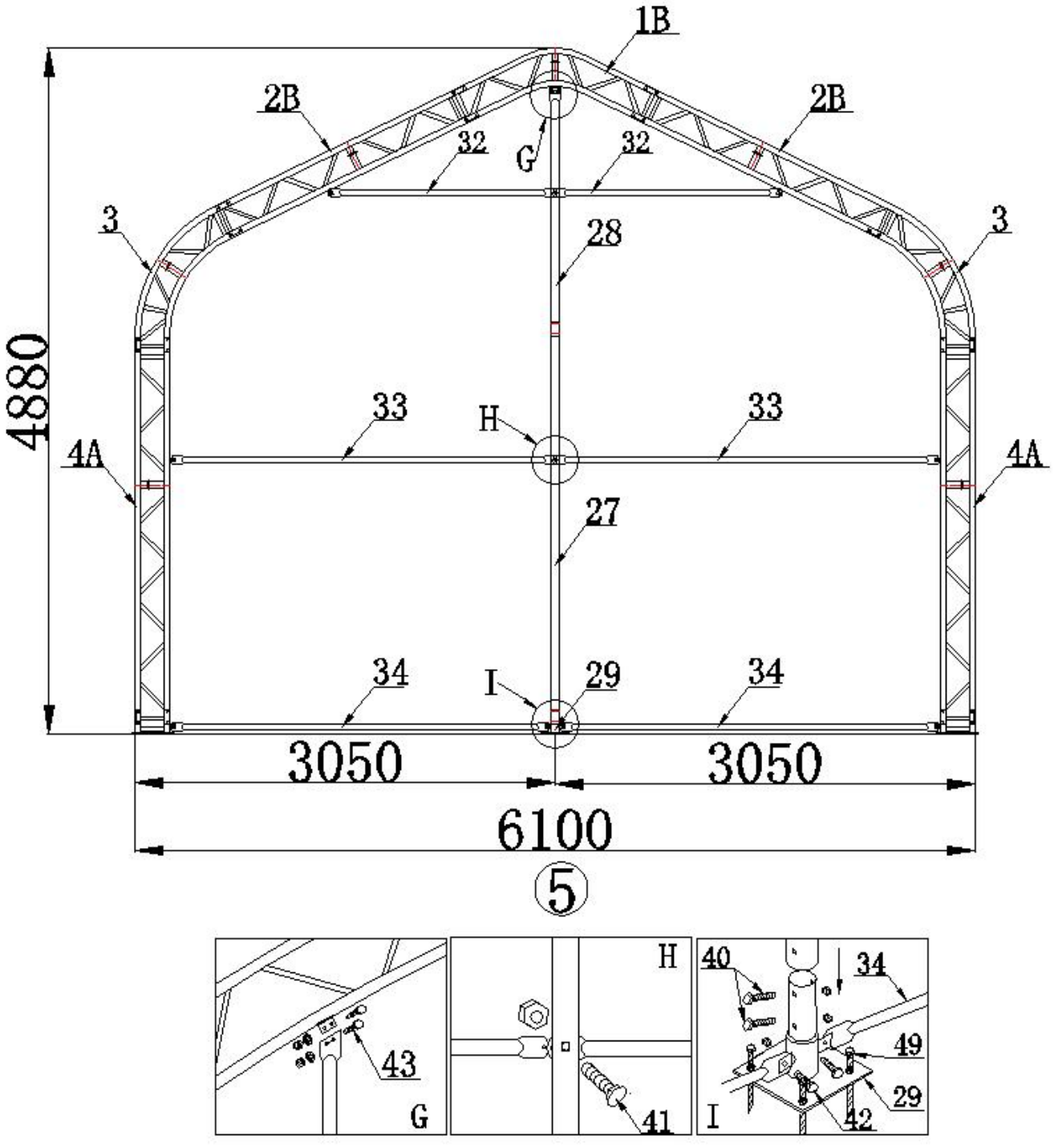

Figur 6

7. Montering av takåser og kryssavstivning med stålwire

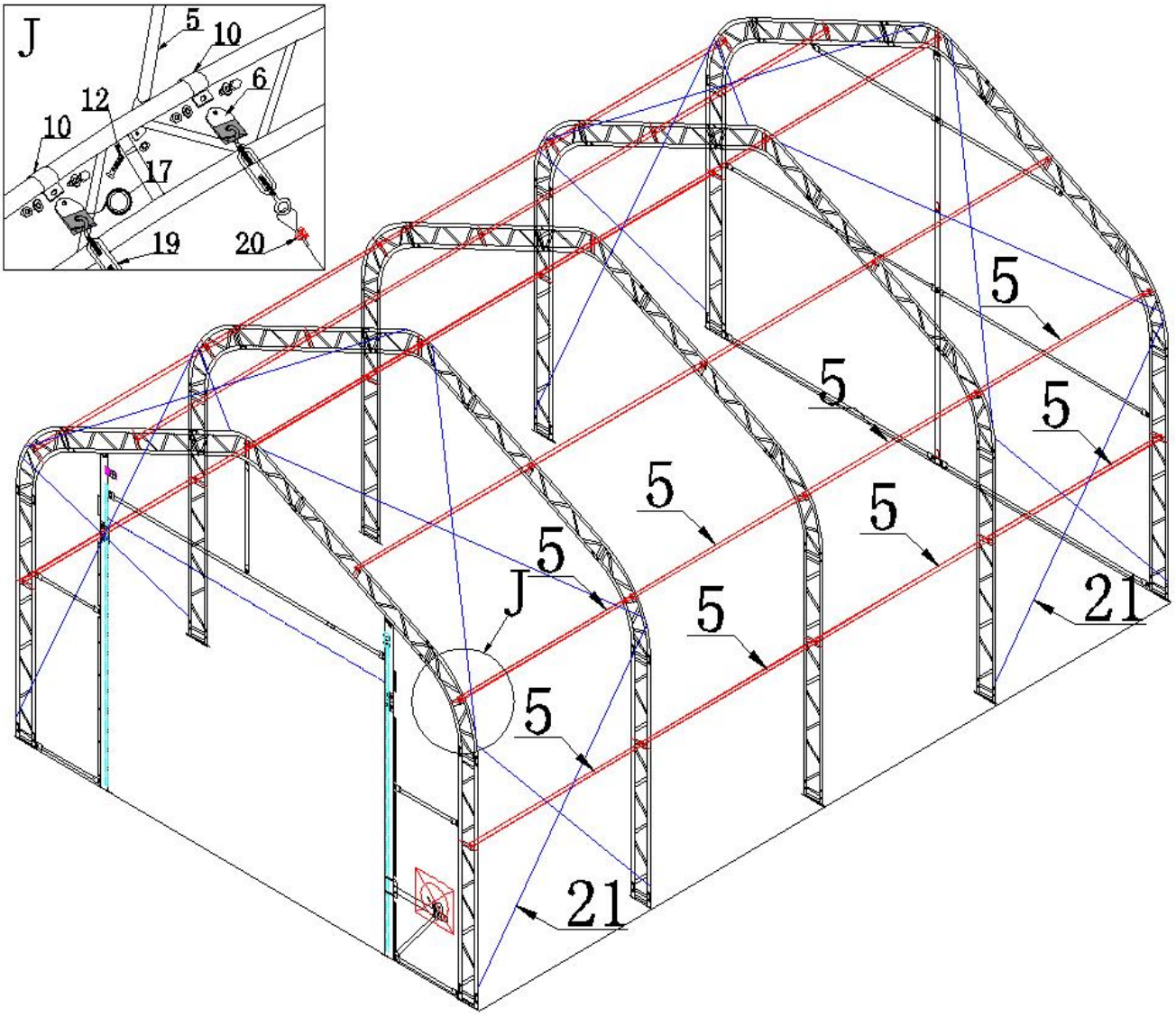

Figur 7

8. Montering av port med håndvinsj

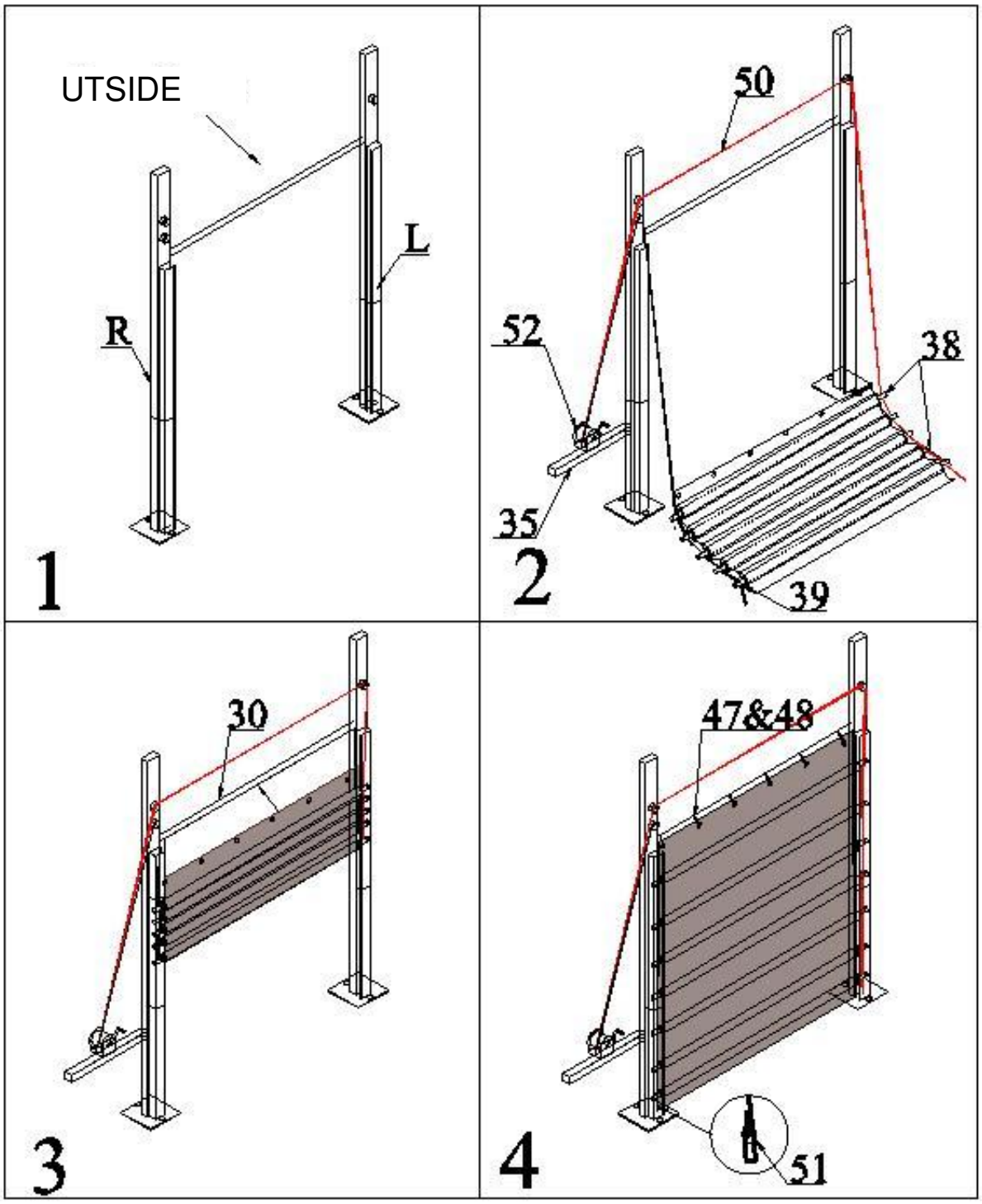

Figur 8

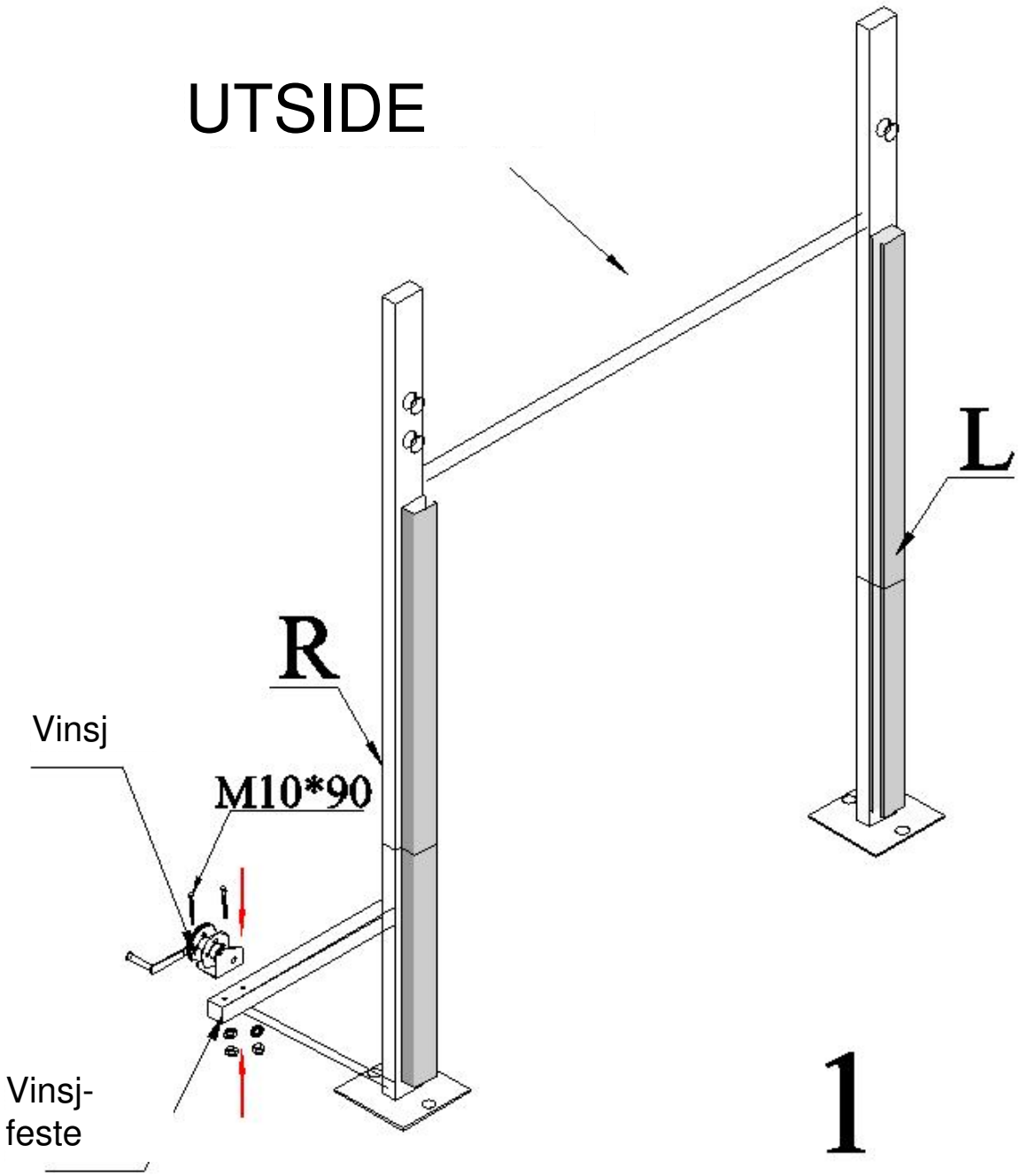
UTSIDE
L
R
Vinsj
M10*90
Vinsj-
feste
1

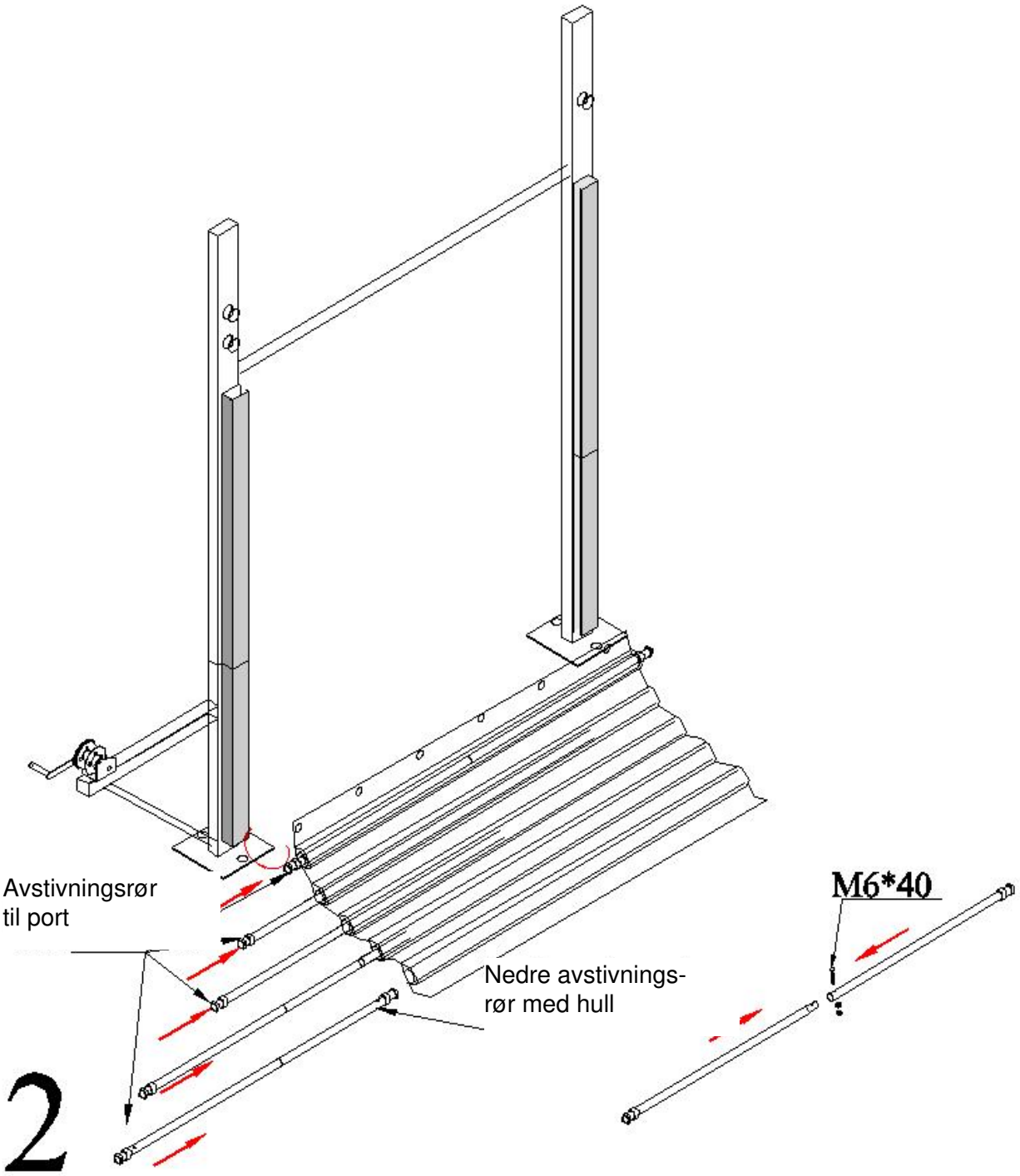
Avstivningsrør
til port
Nedre avstivnings-
rør med hull
M6*40
2

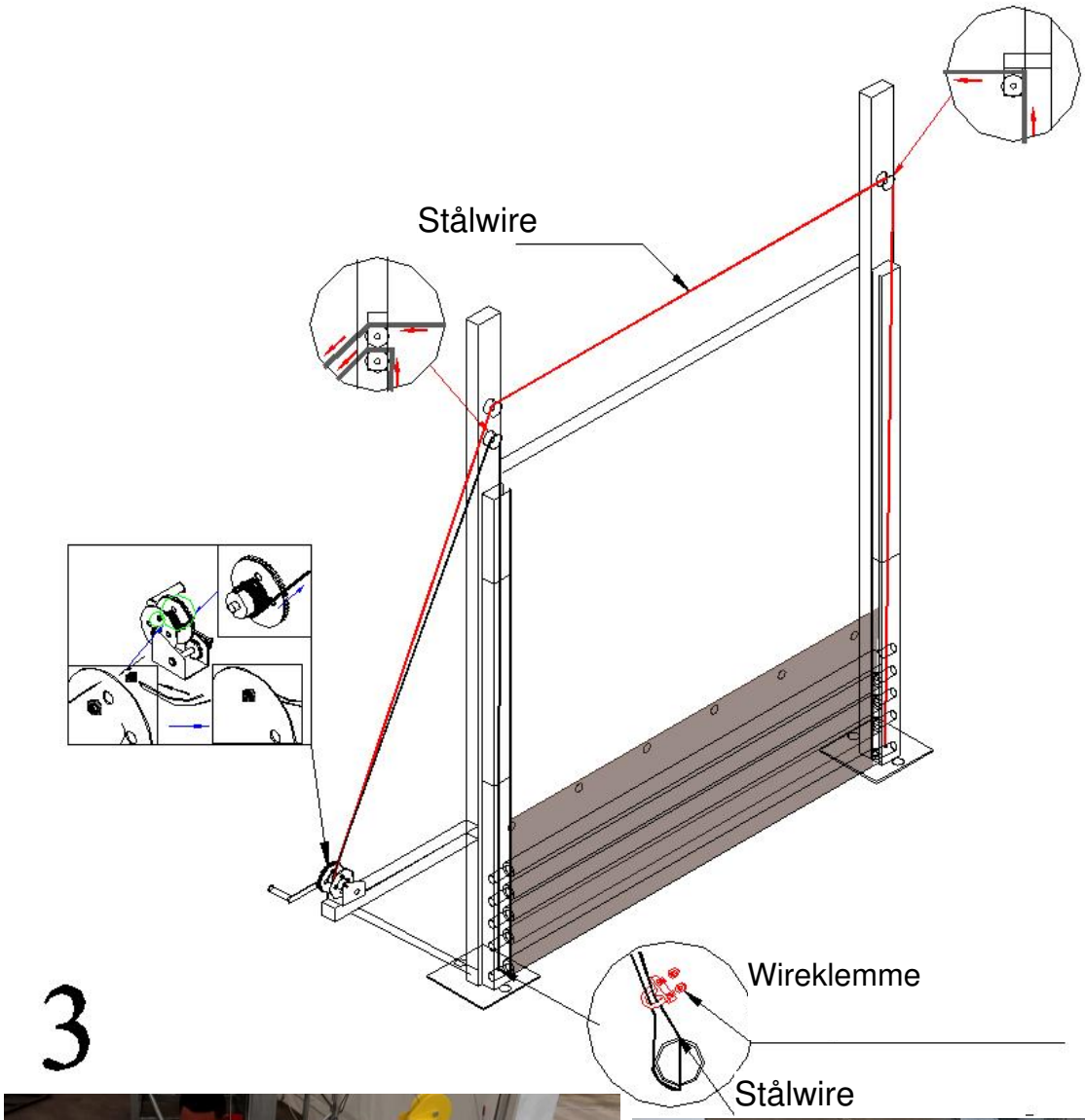

3





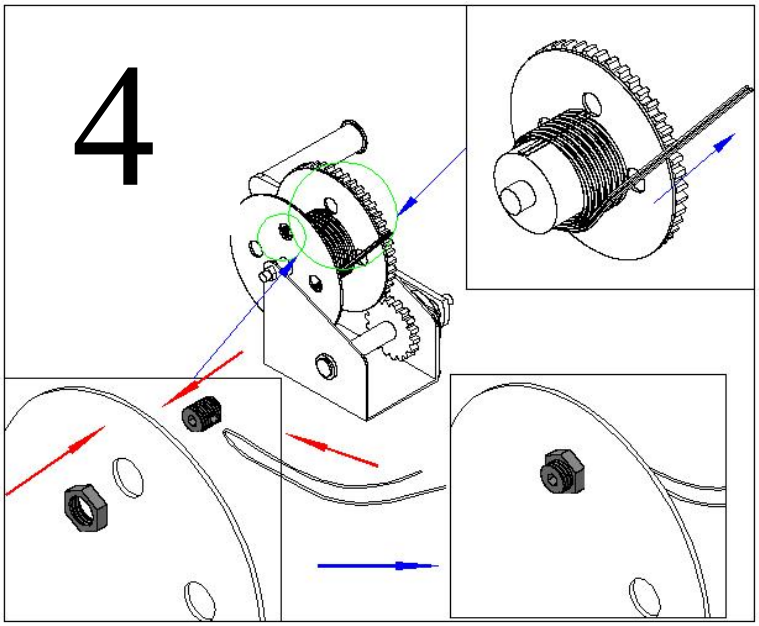
4





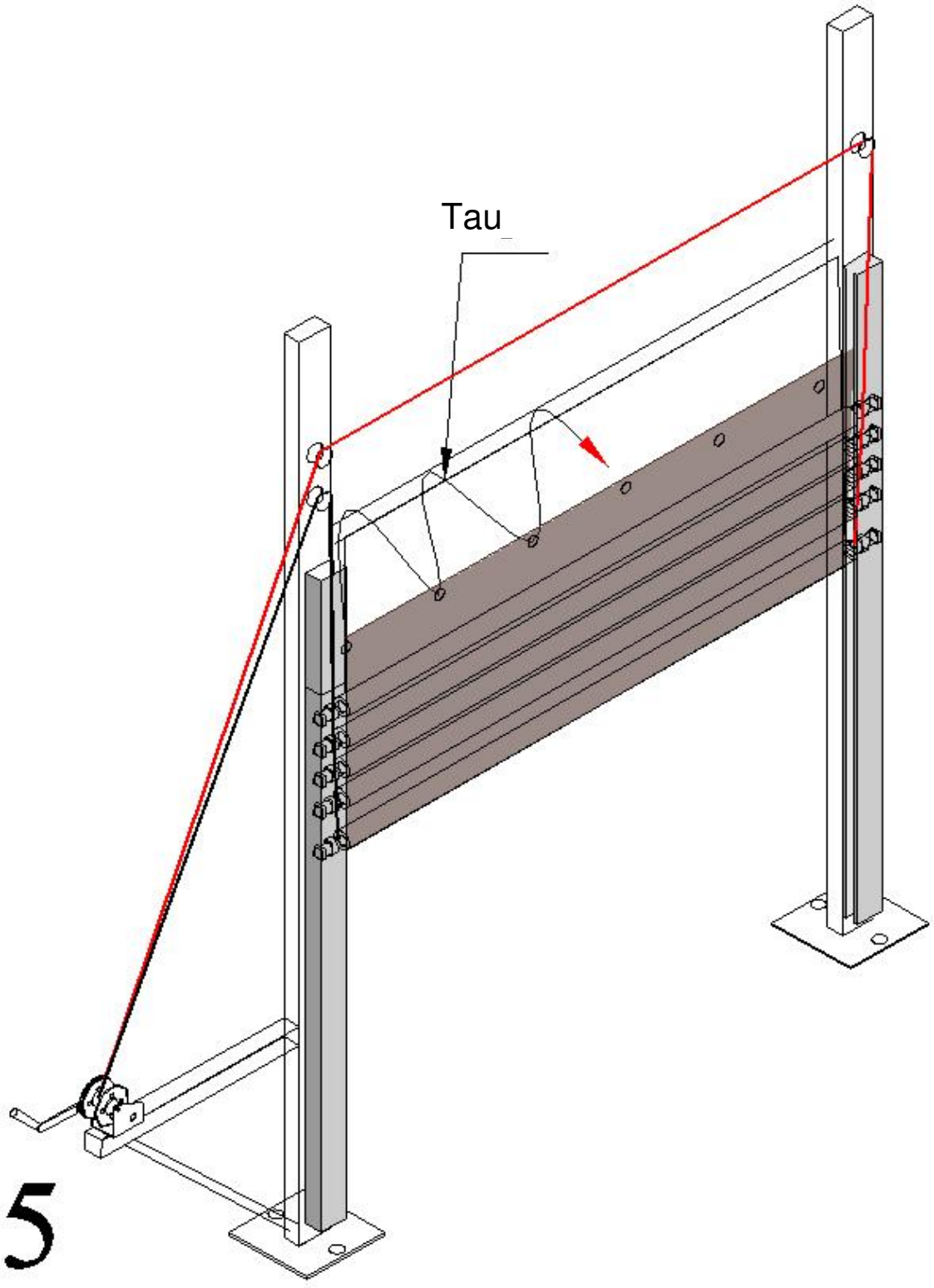
Tau
5

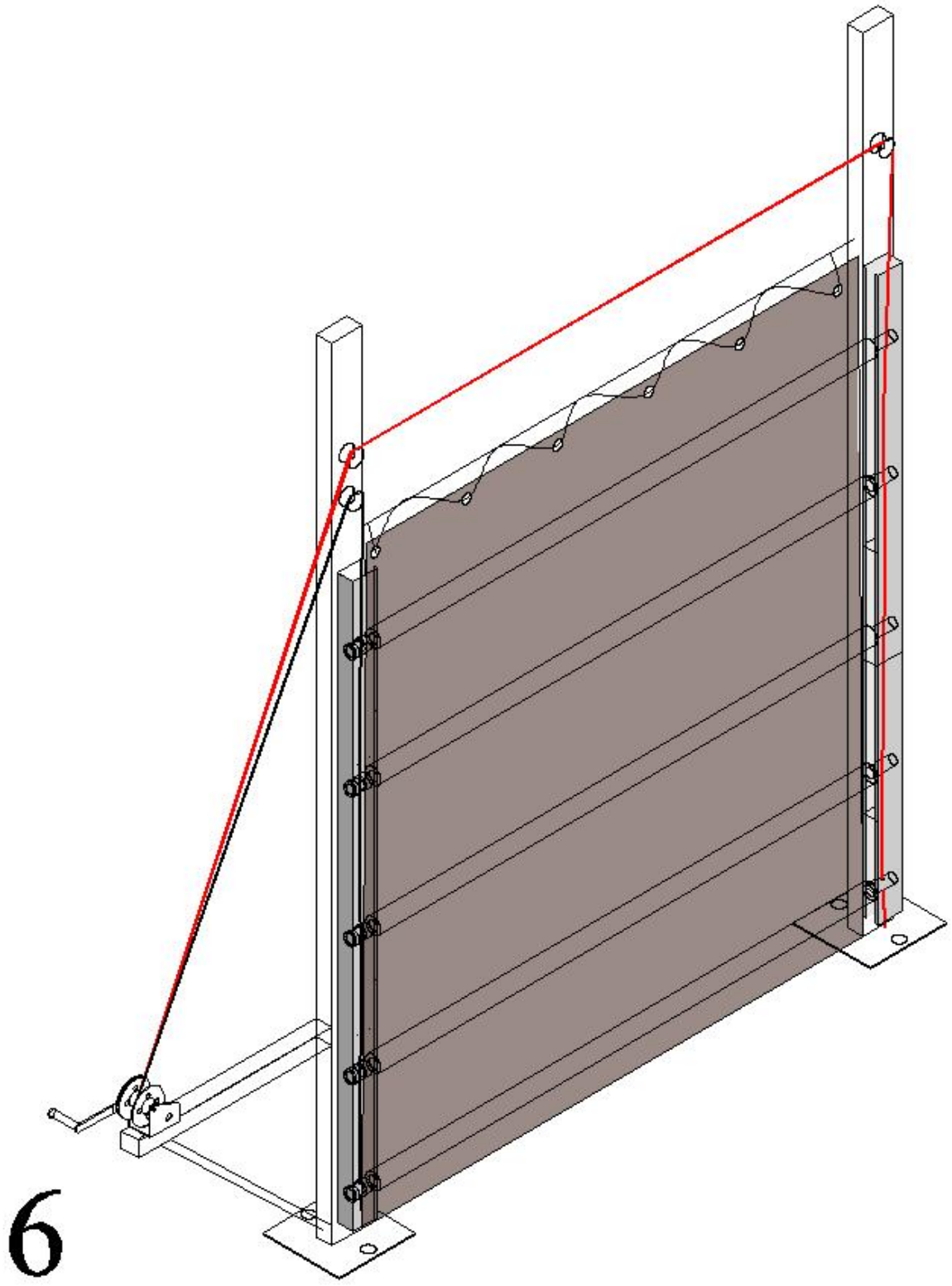

6

9. Montering av duk på frontvegg

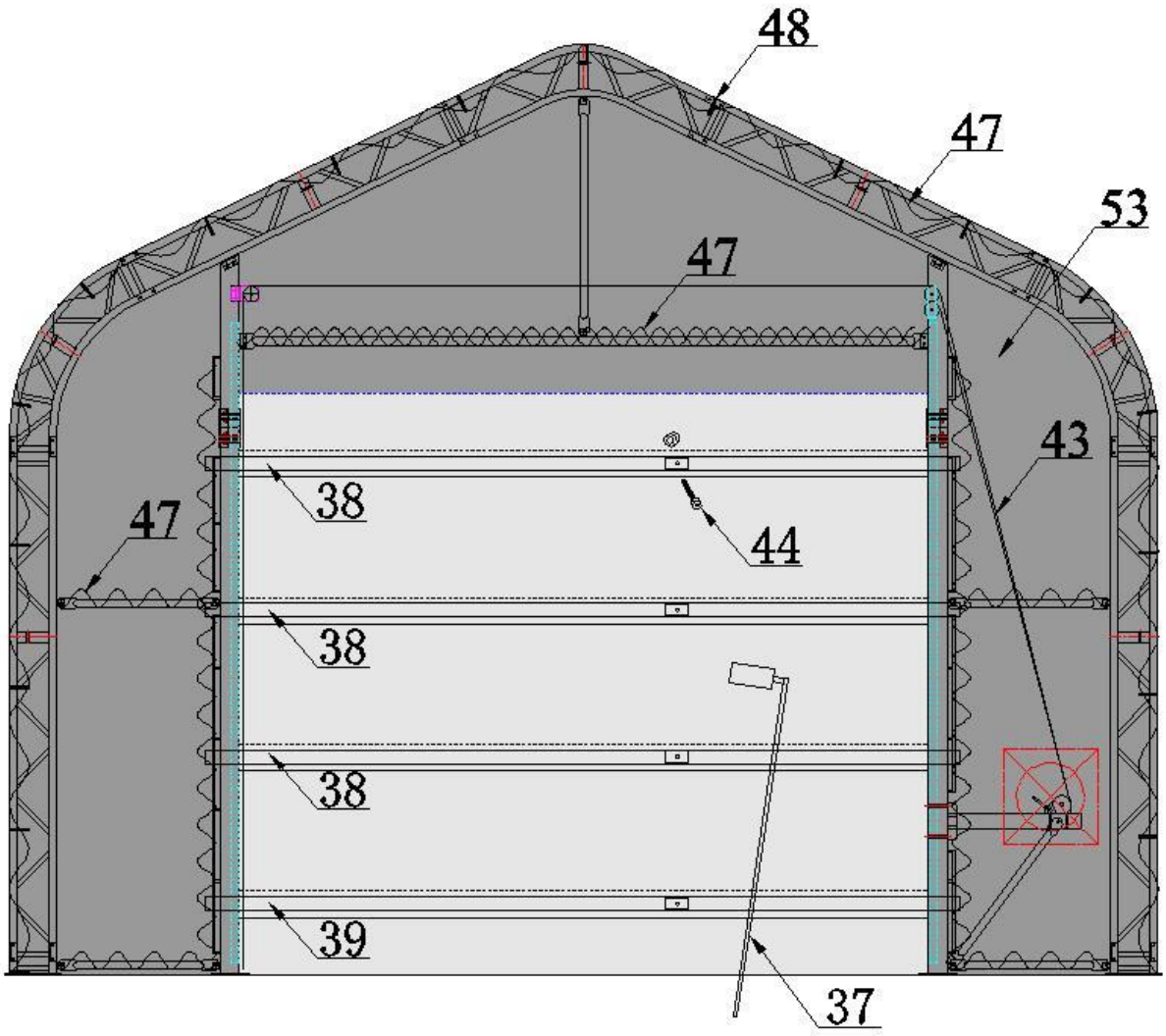

Figur 9

10. Montering av duk på bakvegg

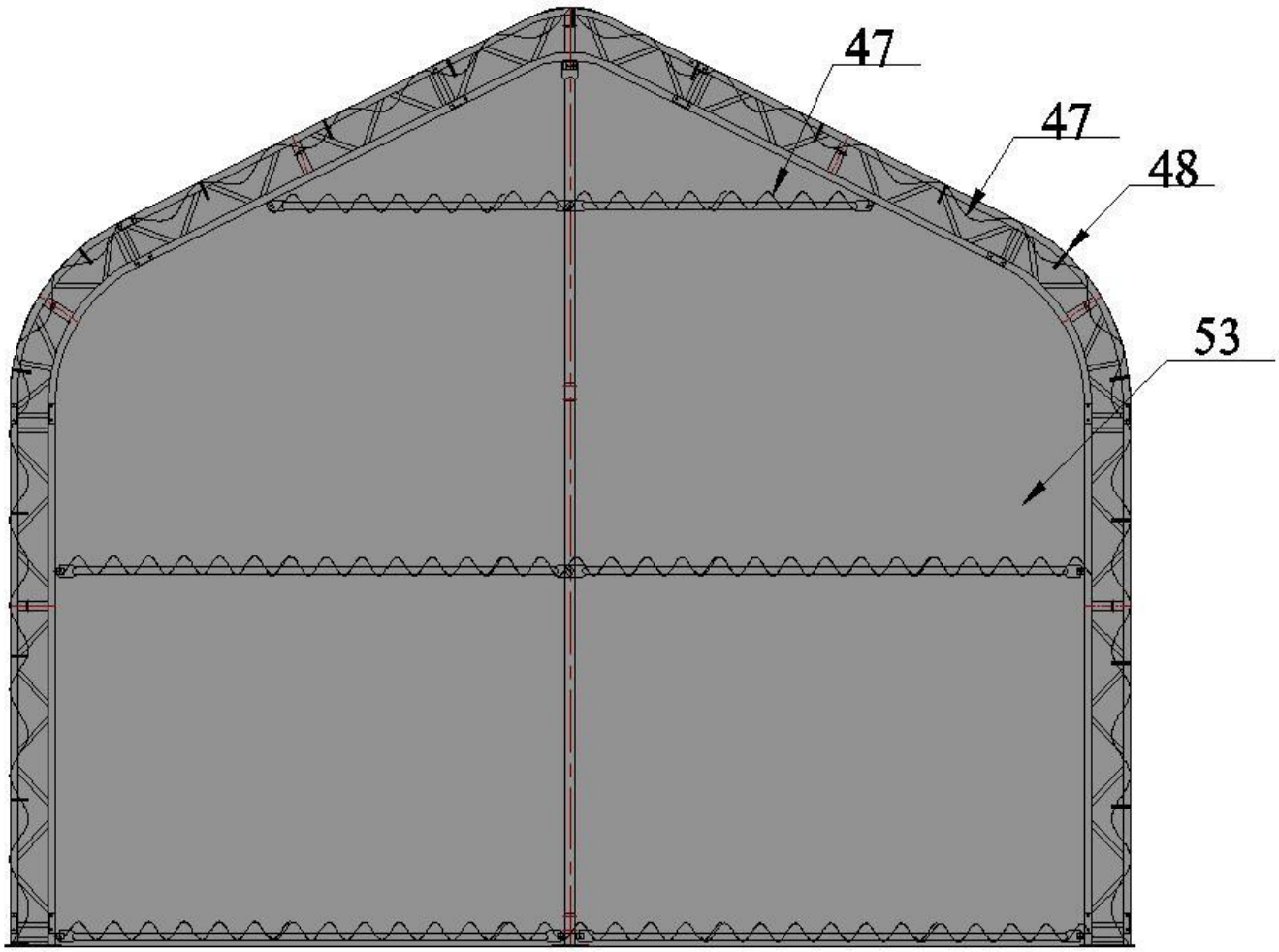

Figur 10

11. Montering av takduk

1. Legg takduken JEVNT, FORSIKTIG OG SAKTE over rammen. Før strammerørene (nr. 9) inn i dukens rørlommer. Fest stroppene (nr. 14) løst i strammeskrallene på fotplatenes firkantrør. IKKE STRAM ENNÅ. Juster duken slik at den ligger rett og er jevnt sentrert på rammen.
Merk: Endeflikene skal henge like langt ned i begge ender.
2. Når takduken ligger riktig, betjener du strammeskrallene på fotplatene frem og tilbake for å stramme duken i vertikal retning.
Merk: DUKEN MÅ ALDRI BLI LIGGENDE UTEN Å VÆRE FESTET.

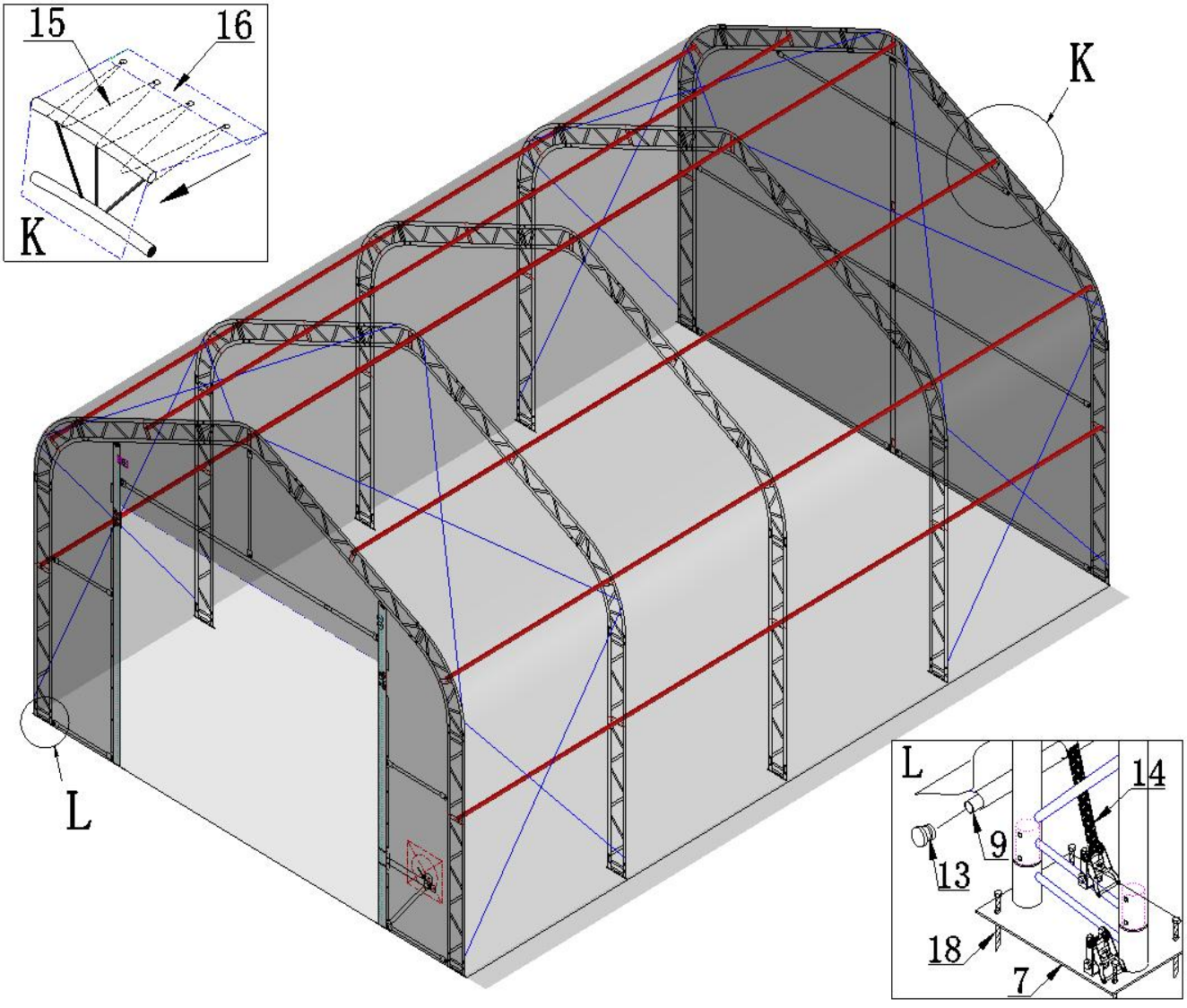

Figur 11

Monteringen er nå fullført.