ITEM NO:HTVE-401-7090
ITEM NO:HTVE-401-80120

User Manual

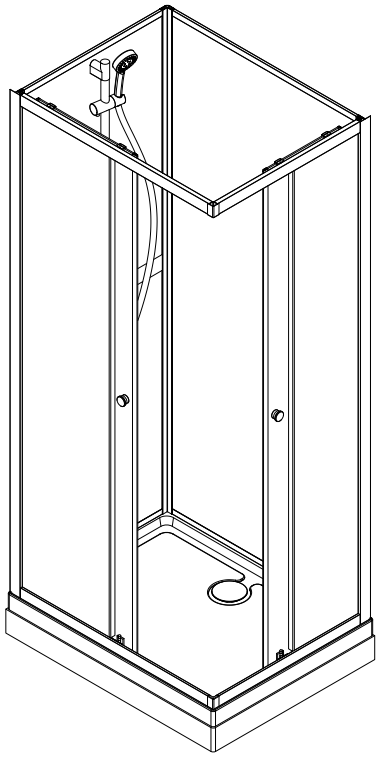

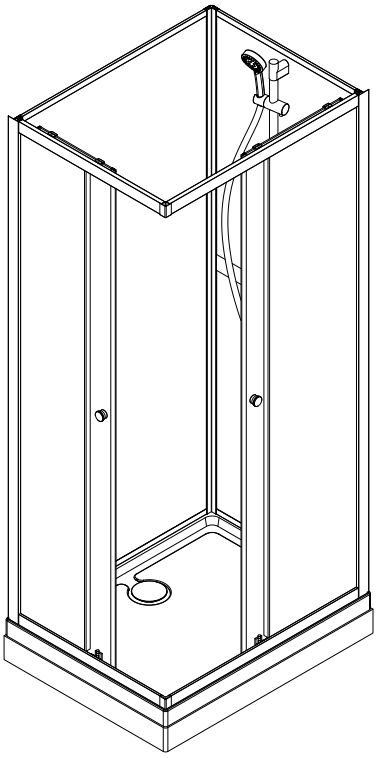

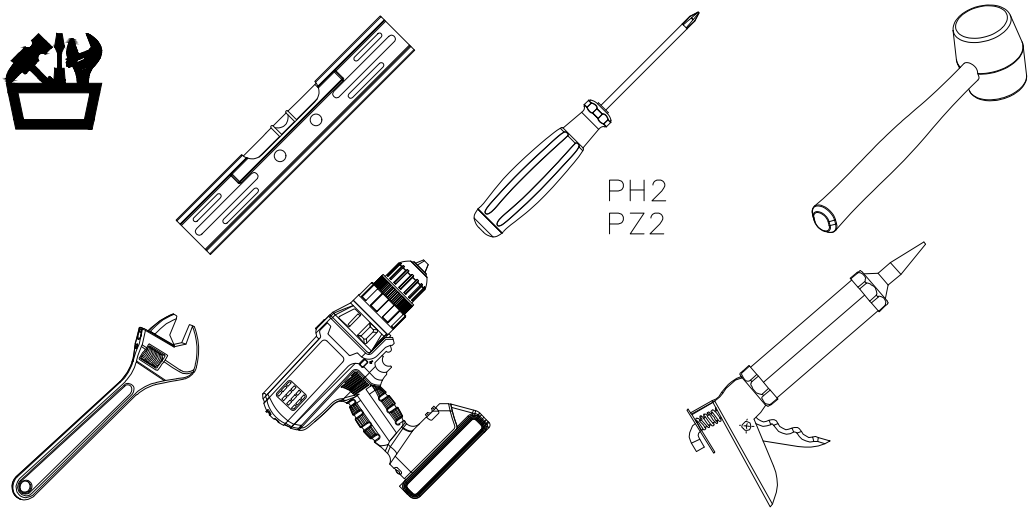
PH2
PZ2

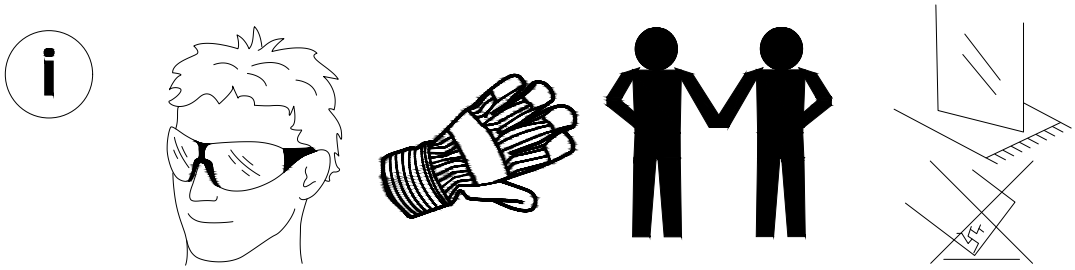

TROUBLESHOOTING

Problem	Action
Leakage	Check the watertighteness between the base and the glass walls.
	Check the watertighteness between the base and the rails.
	Check the watertighteness between the rails and the glass walls.
Walls do not fit properly to the base	Check with a spirit level that the base is horizontal.
	Check with a spirit level that the walls are vertical.
Doors make a noise and/or do not open and close smoothly	Check with a spirit level that the shower cabinet is fastened vertically to the wall.
	Check door wheels and their lubrication.

MAINTENANCE

CLEANING

- Clean regularly with a mixture of equal parts of water and vinegar. Allow 5 minutes for it to act, and then rinse with water
- Do not use strong or abrasive detergents or solvents, this could damage the product.
  - Follow the manufacturer's instructions when using detergents. Do not use steel wool/Scotchbrite, abrasive detergents or sharp implements.
- Use bactericidal detergent on a regular basis.
- Leave the doors open after using the shower to reduce the risk of mildew.
- Rinse off residual soap etc. from the walls after use.

MAINTENANCE

- Lubricate the doors if they make a noise, or do not open and close smoothly.
- Check that all parts are correctly fitted and sealed before using the shower.
- Check that the walls are vertical and correctly fitted to each other before use.

FEILSØKING

Problem	Tiltak
Lekkasje	Kontroller vanntettheten mellom bunnen og glassvegger.
	Kontroller vanntettheten mellom bunnen og skinner.
	Kontroller vanntettheten mellom skinner og glassvegger.
Vegger ikke rettet inn mot bunnen	Kontroller med vaterpass at bunnen er horisontal.
	Kontroller med vaterpass at veggene er vertikale.
Dørene støyer og/eller beveger seg ujevnt	Kontroller med vaterpass at dusjkabinettet er vertikalt festet mot veggen.
	Kontroller hjulene på dørene og om de er smurt.

VEDLIKEHOLD

RENGJØRING

- Rengjør regelmessig med en blanding av like deler vann og eddik. La virke i 5 minutter og skyll med vann
- Ikke bruk sterke eller slipende rengjøringsmidler eller løsemidler, det kan skade produktet.
  - Følg produsentens anvisninger ved bruk av rengjøringsmiddel. Ikke bruk stålull/scotchbrite, slipende rengjøringsmidler eller skarpe gjenstander.
- Bruk regelmessig bakteriedrepende rengjøringsmiddel.
- La dørene stå åpne etter at dusjen er brukt, for å redusere faren for at det danner seg mugg.
- Skyll bort såperester og lignende fra veggene etter hver gangs bruk.

VEDLIKEHOLD

- Smør hvis dørene støyer og/eller beveger seg ujevnt.
- Kontroller at alle deler er riktig montert og tettet før du bruker vann.
- Kontroller før bruk at veggene er vertikale og korrekt tilpasset mot hverandre.

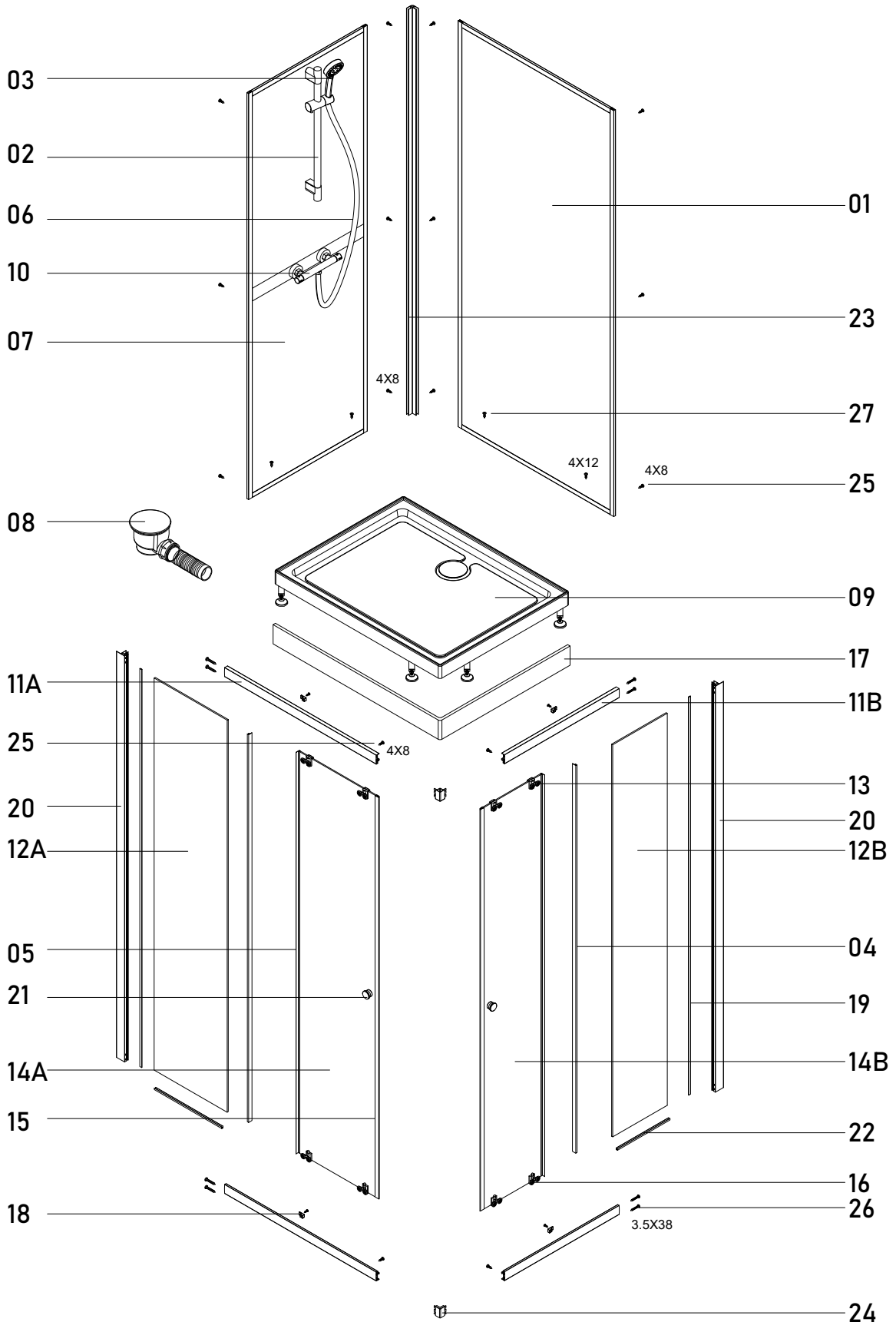
03
02
06
10
07
4X8
01
23
27
4X12
4X8
25
08
09
17
11A
11B
25
4X8
20
12A
13
20
12B
05
21
04
19
14A
14B
15
22
16
18
26
3.5X38
24

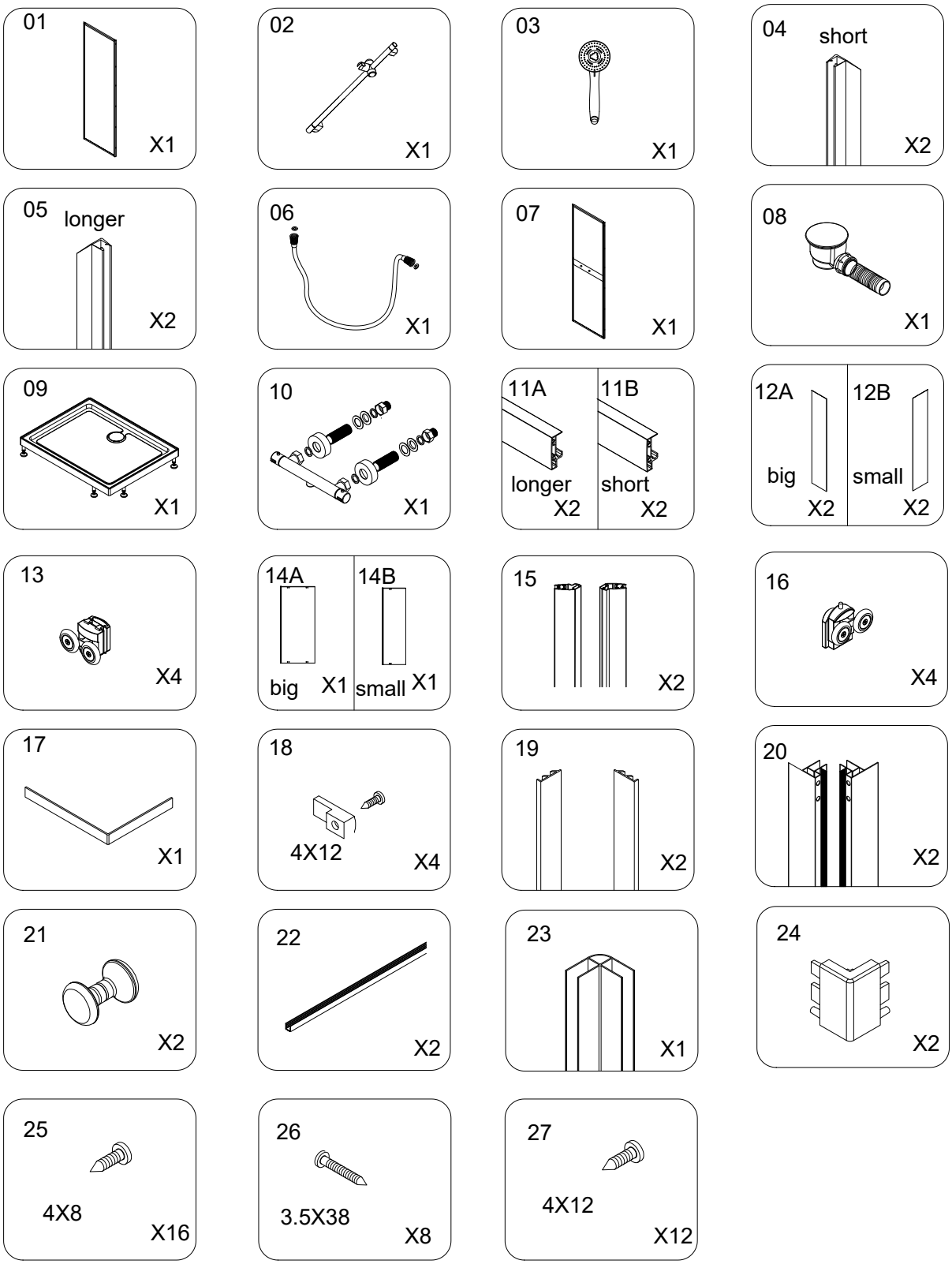
01
X1
02
X1
03
X1
04
short
X2
05
longer
X2
06
X1
07
X1
08
X1
09
X1
10
X1
11A
longer
X2
11B
short
X2
12A
big
X2
12B
small
X2
13
X4
14A
big
X1
14B
small
X1
15
X2
16
X4
17
X1
18
4X12
X4
19
X2
20
X2
21
X2
22
X2
23
X1
24
X2
25
4X8
X16
26
3.5X38
X8
27
4X12
X12

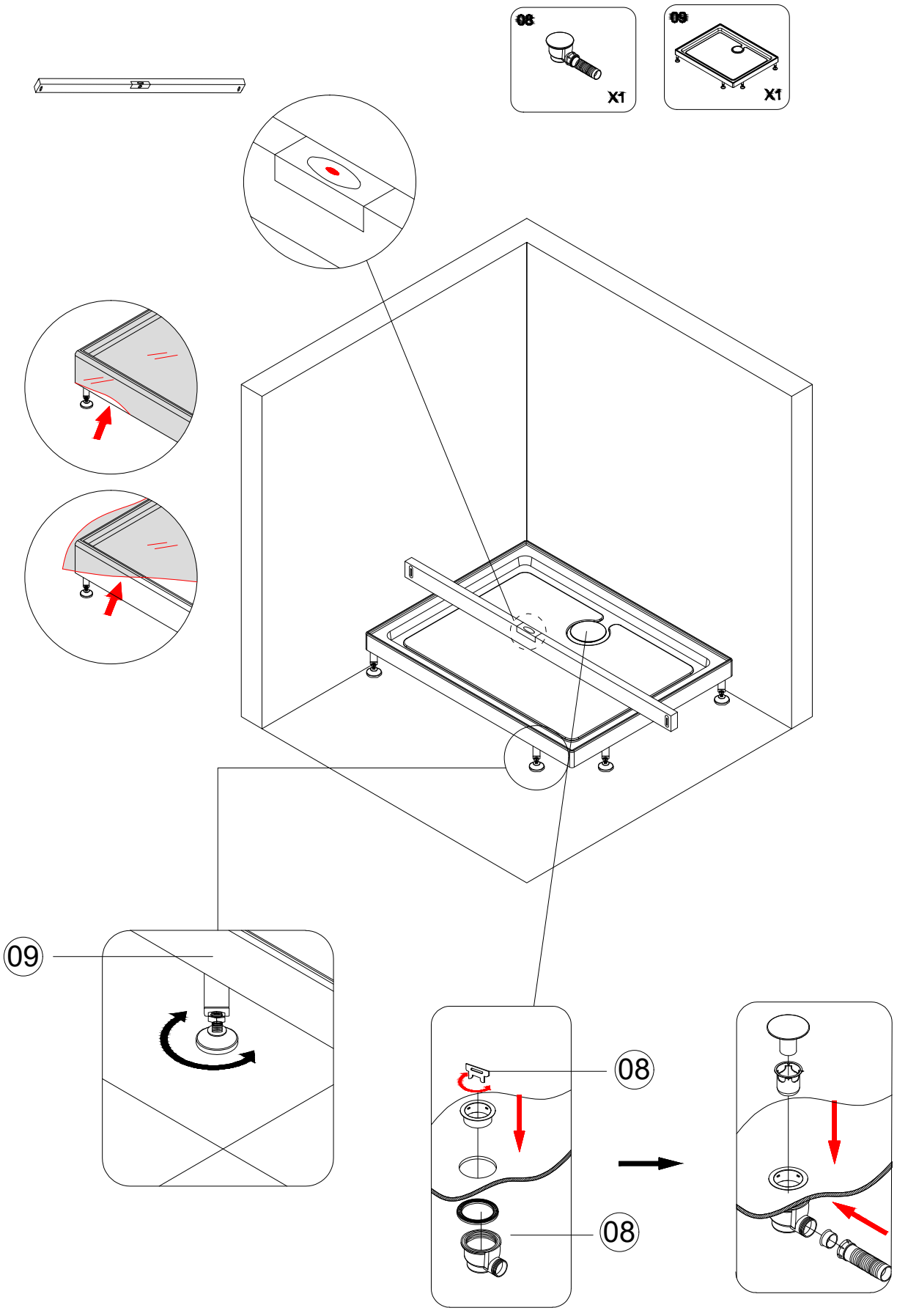
08
X1
09
X1
09
08
08

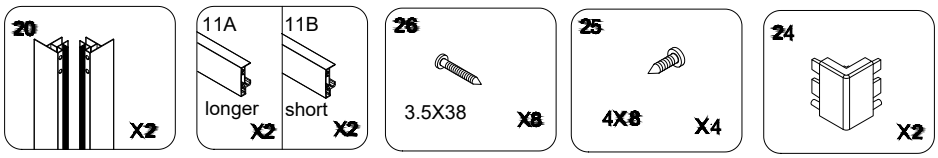
20
X2
11A
longer
X2
11B
short
X2
26
3.5X38
X8
25
4X8
X4
24
X2

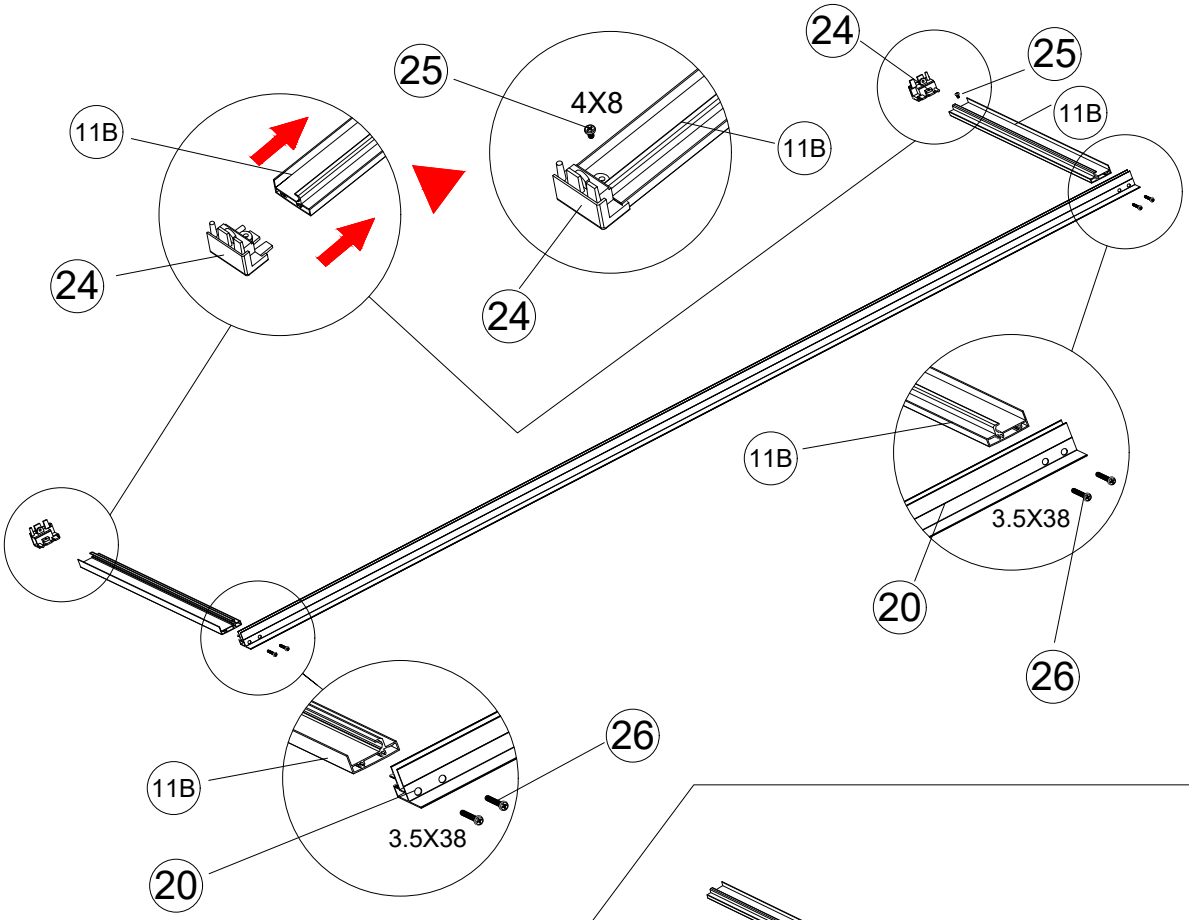
25
4X8
11B
24
11B
24
25
11B
11B
3.5X38
20
26
11B
26
3.5X38
20

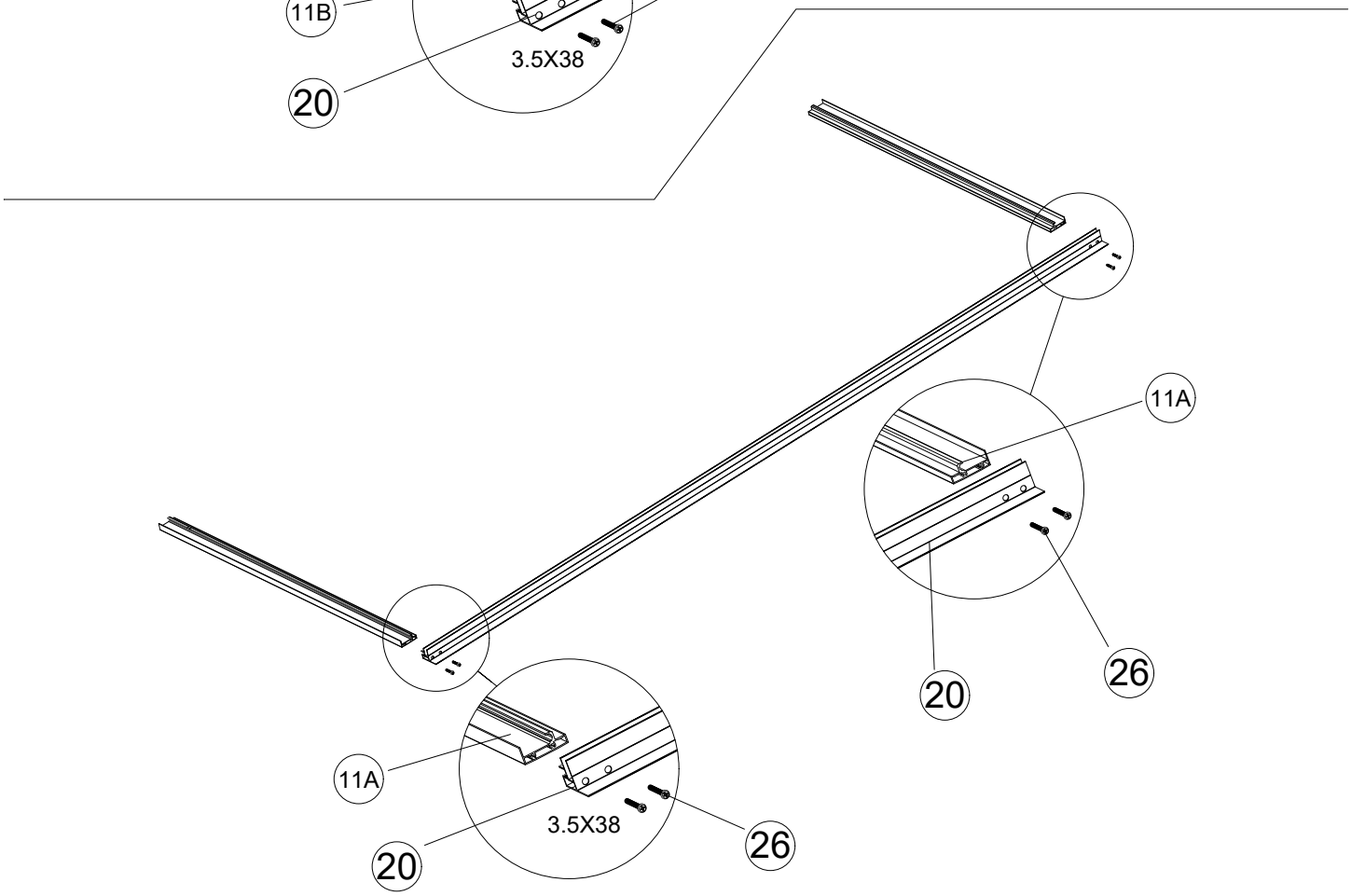
11A
20
26
11A
3.5X38
20
26

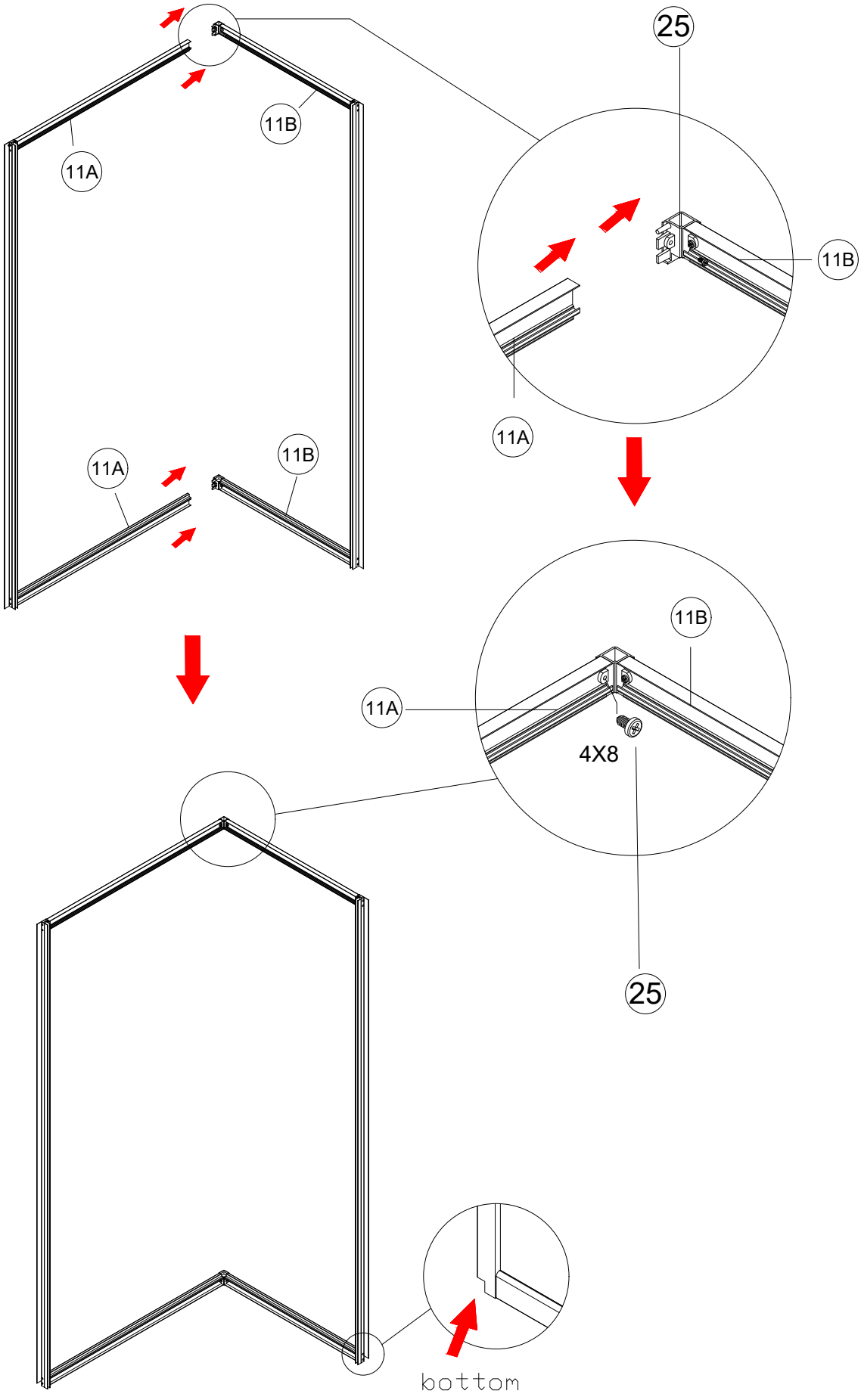
11A
11B
25
11B
11A
11A
11B
11B
11A
4X8
25
bottom

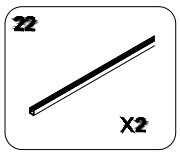
22
X2

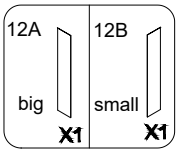
12A
big
X1
12B
small
X1

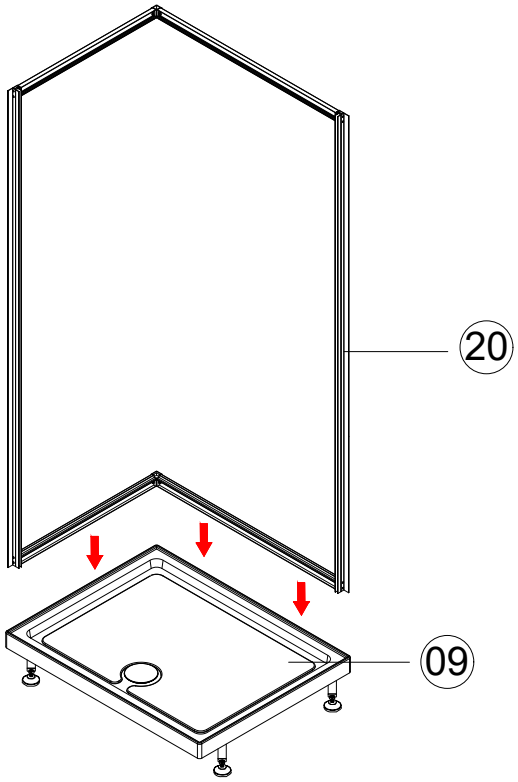
20
09

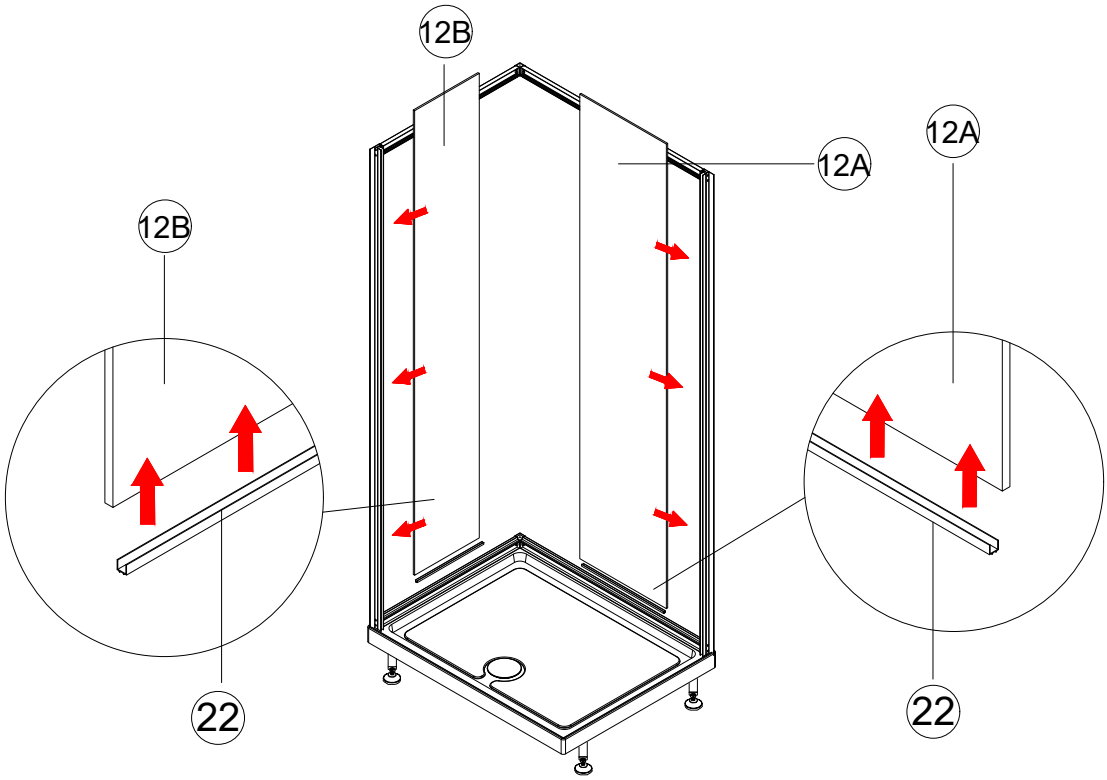
12B
12A
12A
12B
22
22

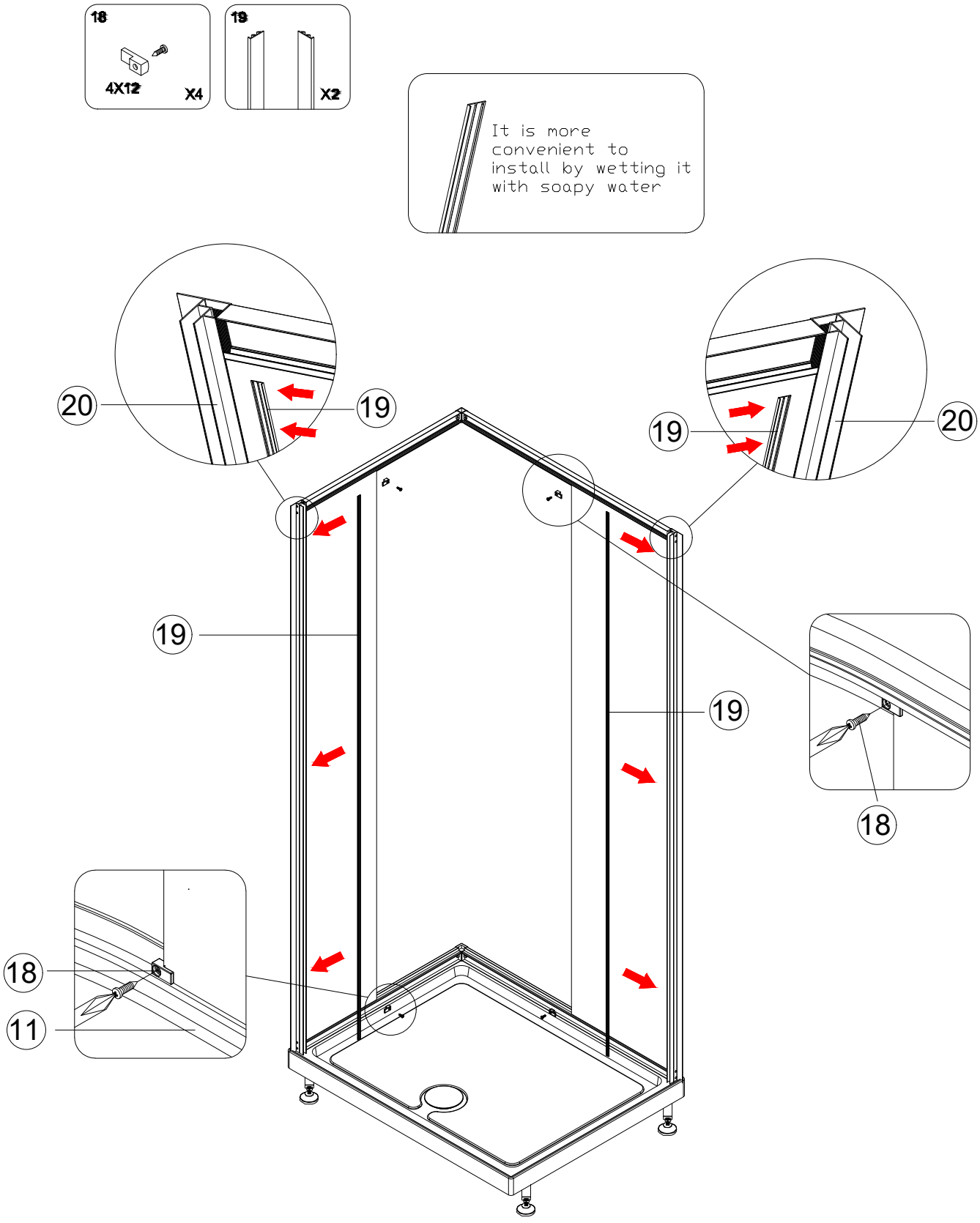
18
4X12
X4
19
X2
It is more convenient to install by wetting it with soapy water
20
19
19
20
19
19
18
18
11

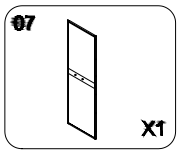
07
X1

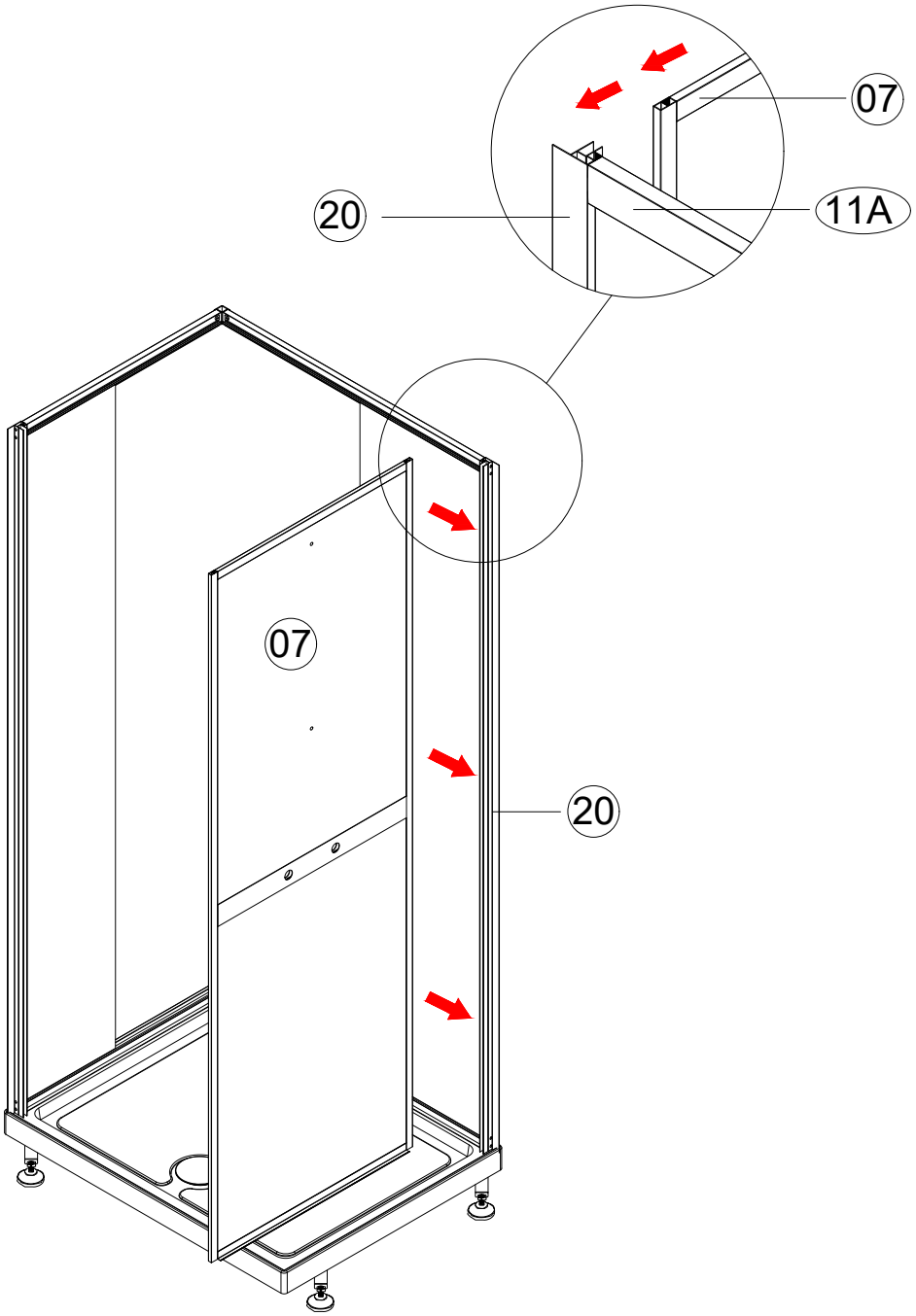
07
20
11A
07
20

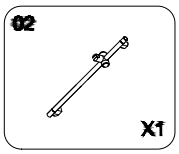
02
X1

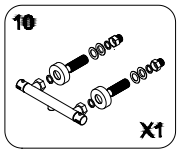
10
X1

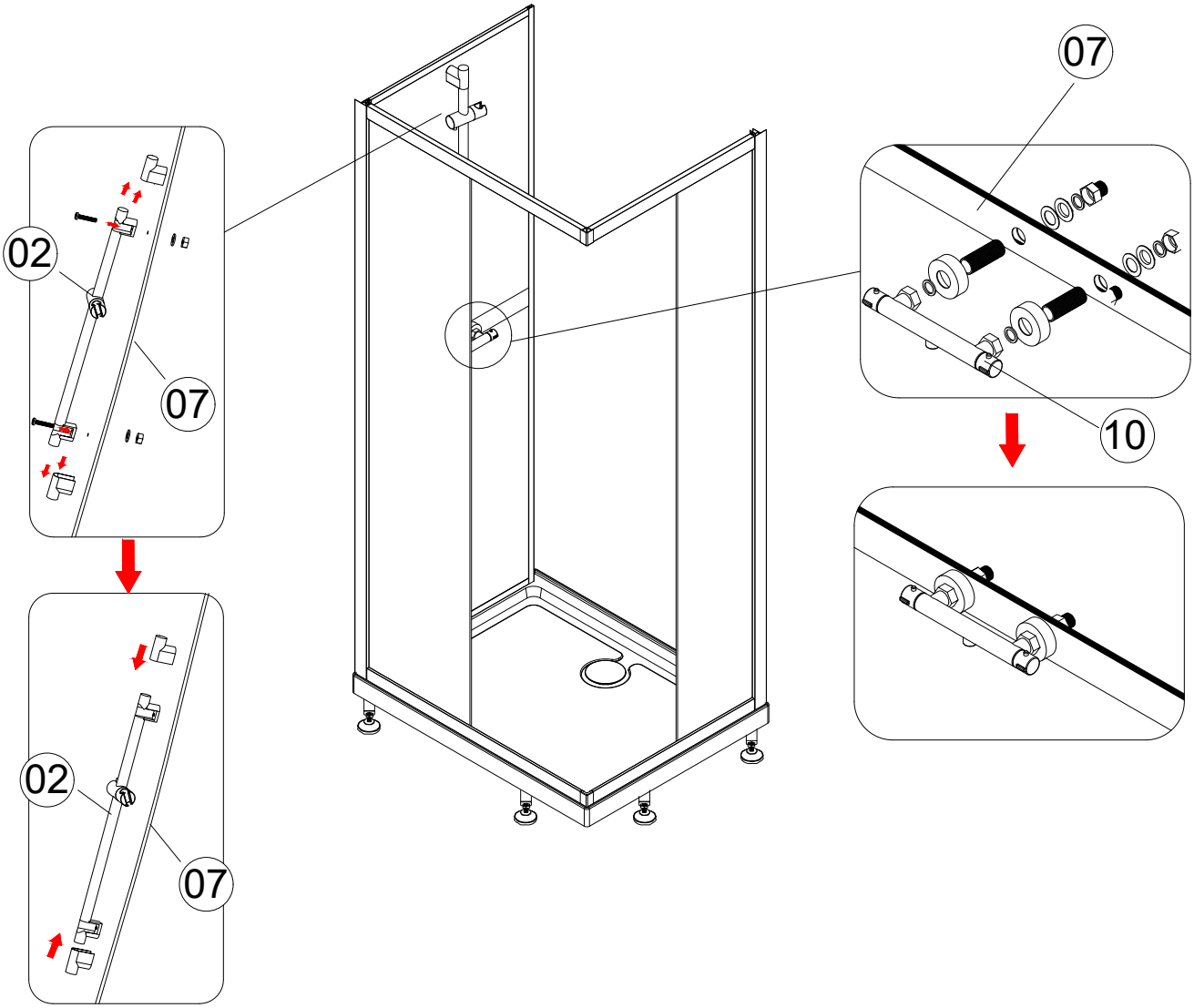
02
07
07
10
02
07

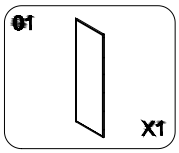
01
X1

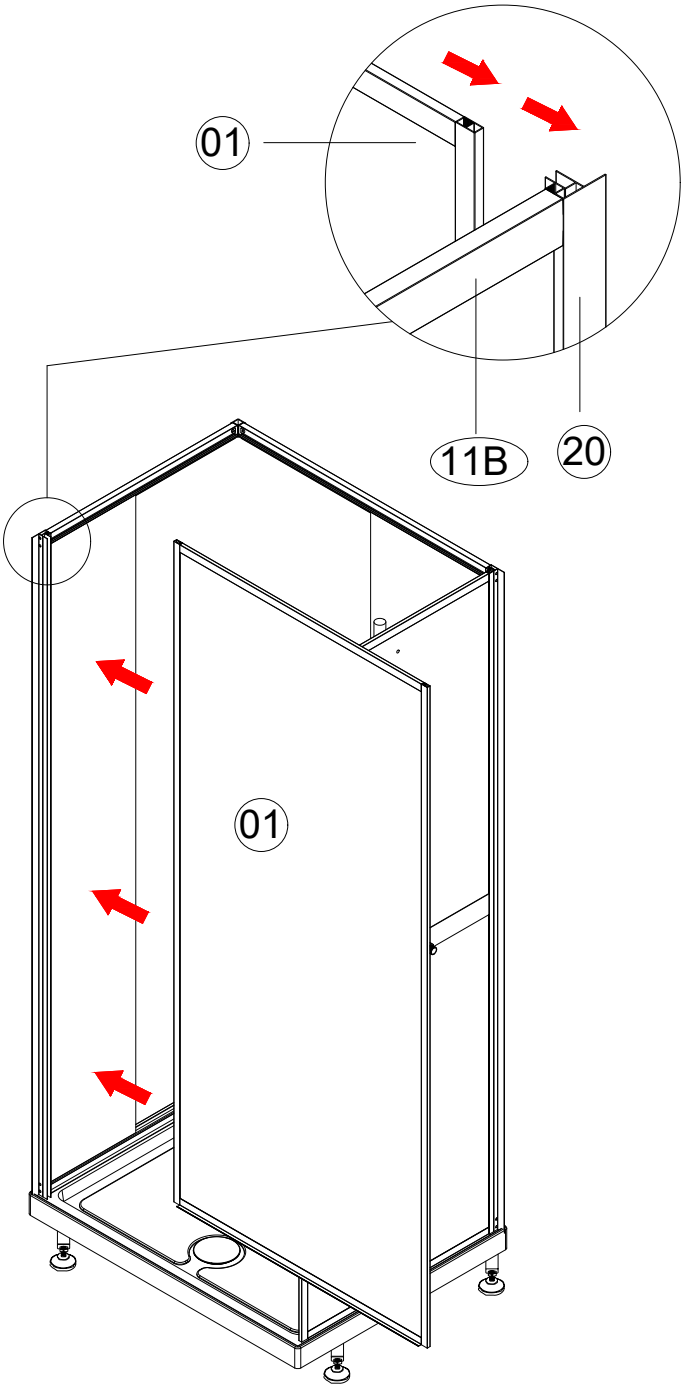
01
11B
20
01

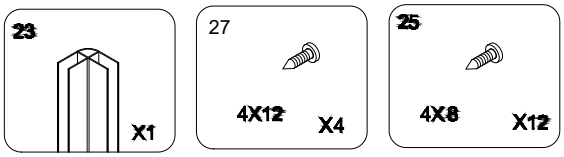
23
X1
27
4X12
X4
25
4X8
X12

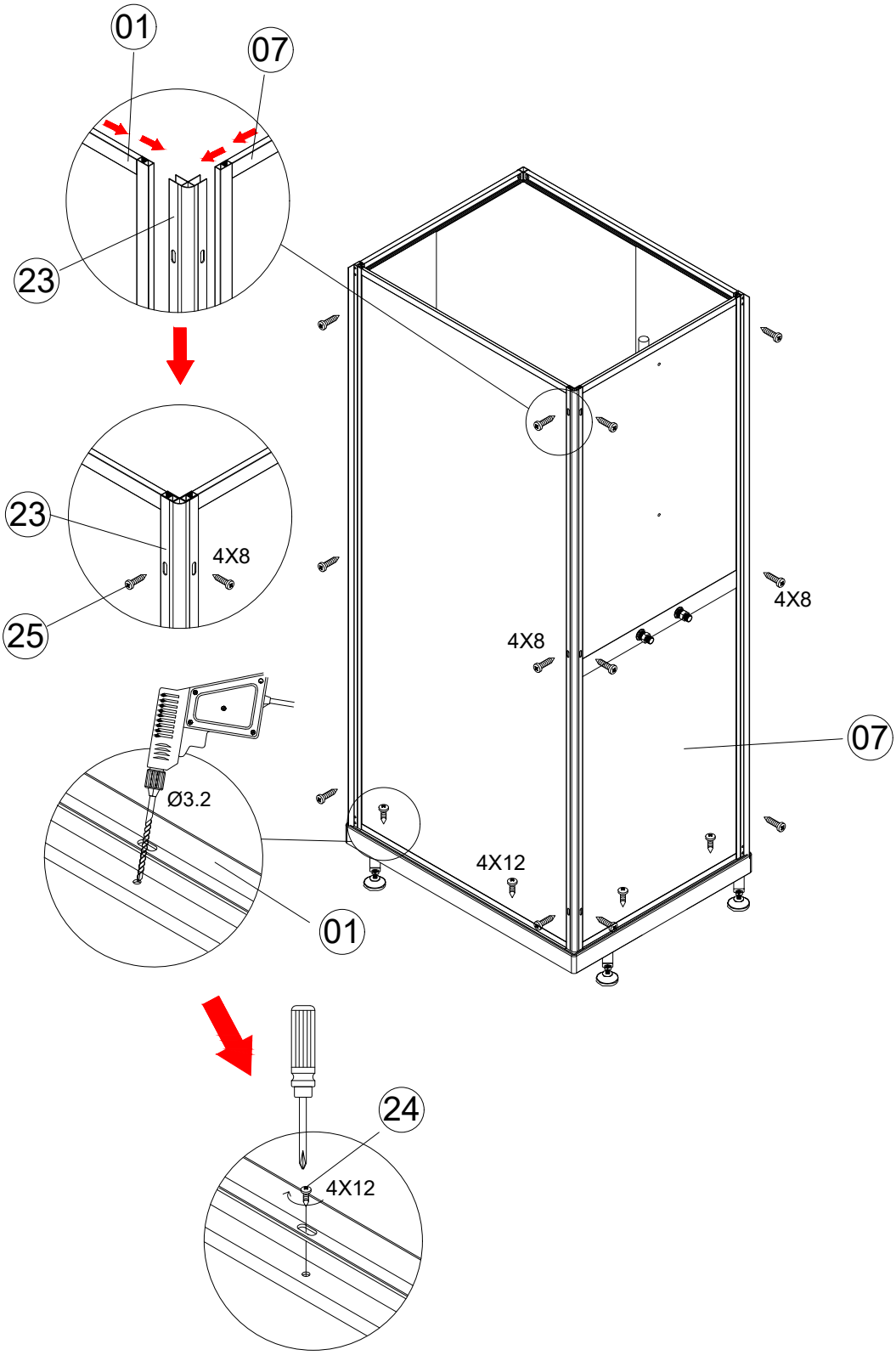
01
07
23
23
4X8
25
4X8
4X8
07
Ø3.2
4X12
01
24
4X12

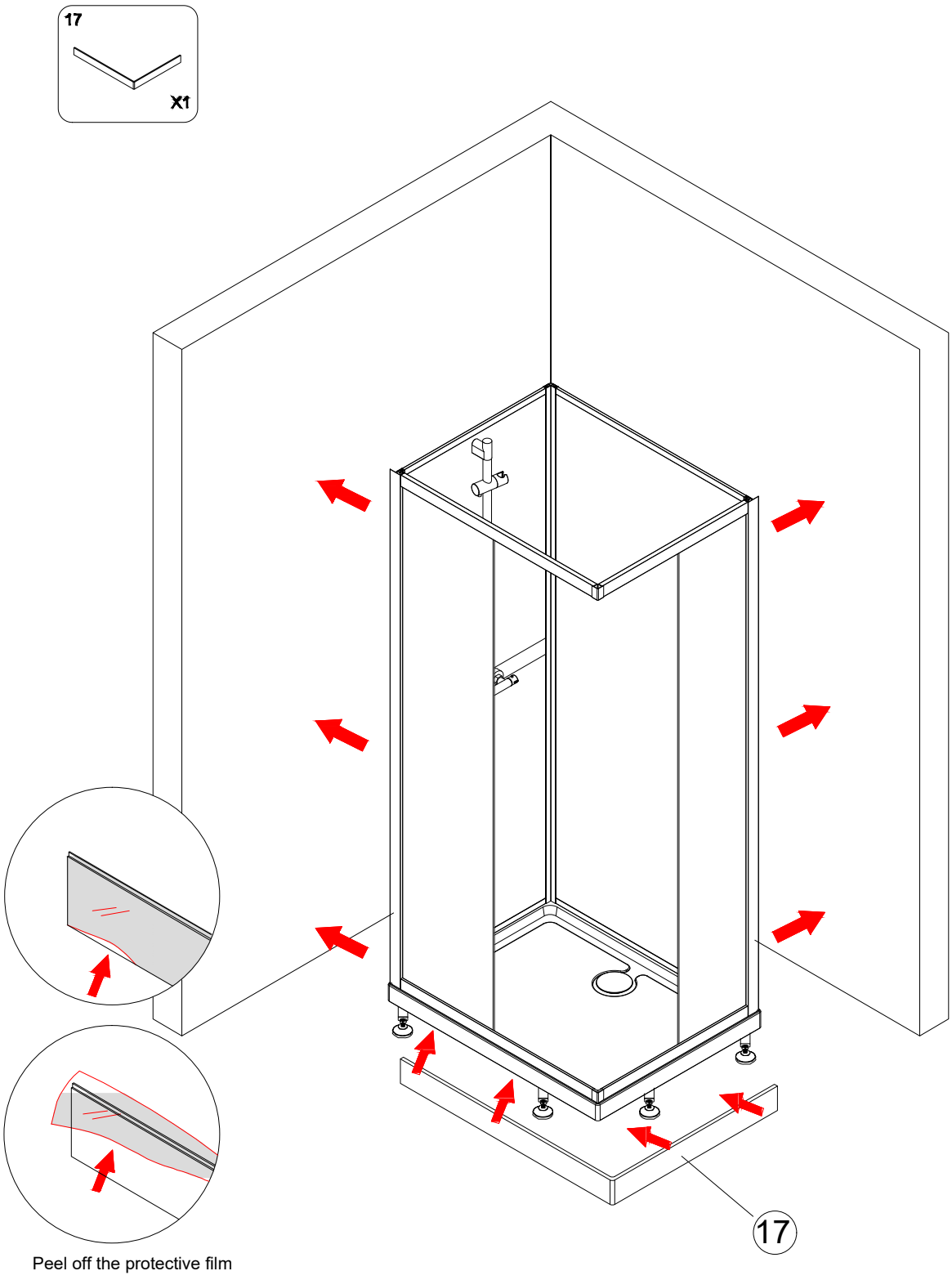

Peel off the protective film

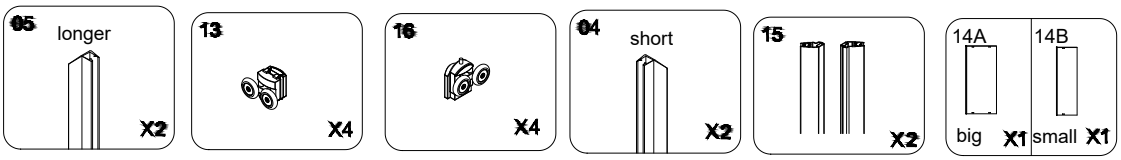
05
longer
X2
13
X4
16
X4
04
short
X2
15
X2
14A
big
X1
14B
small
X1

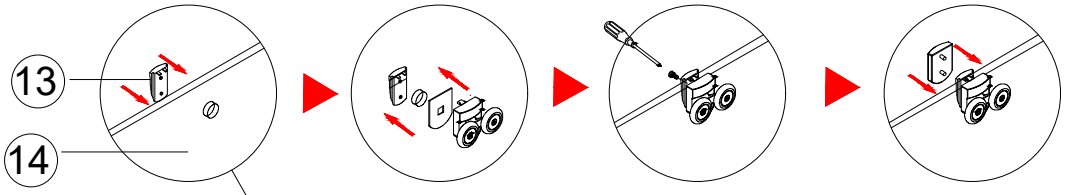
13
14

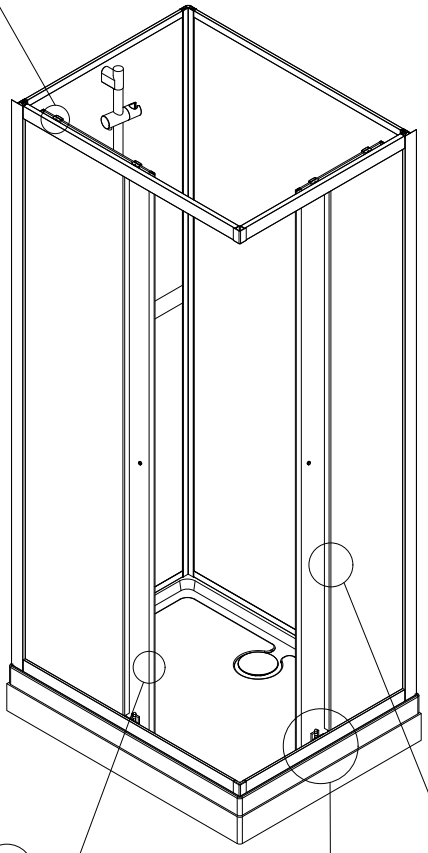

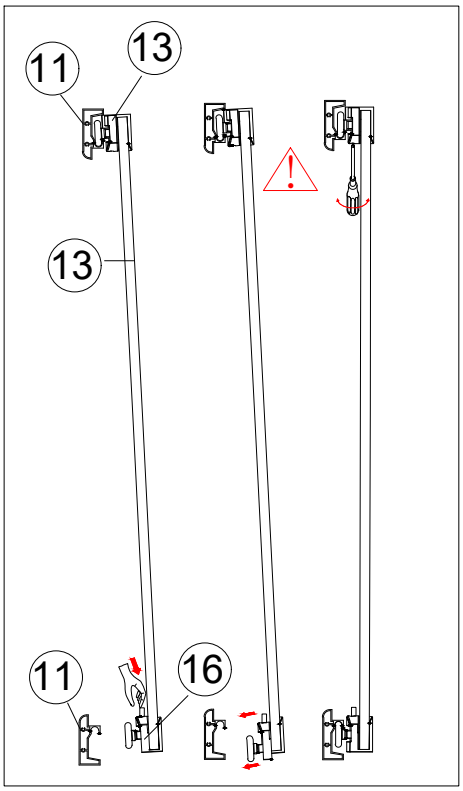
11
13
13
11
16

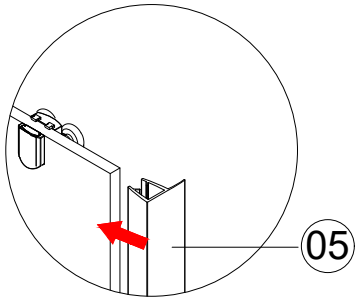
05

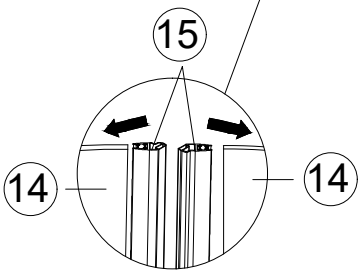
15
14
14

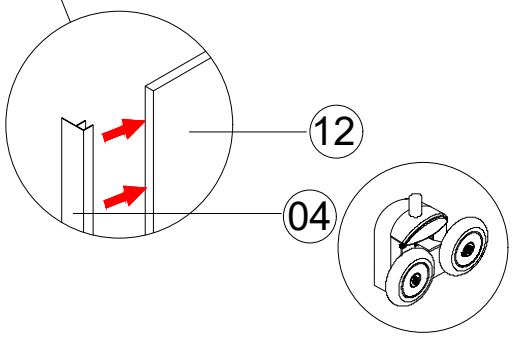
12
04
Down
wheels

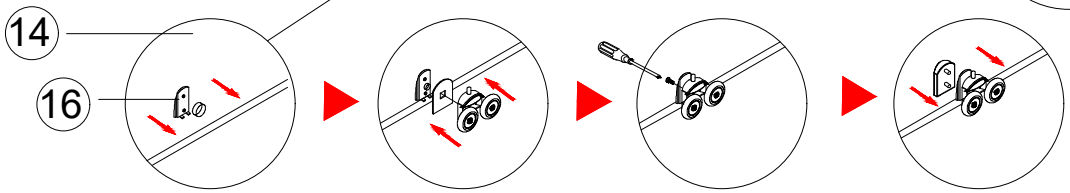
14
16

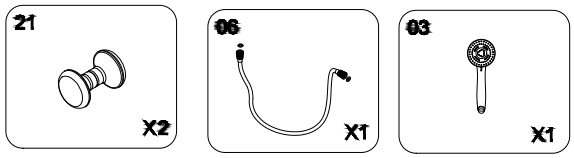
21
X2
06
X1
03
X1

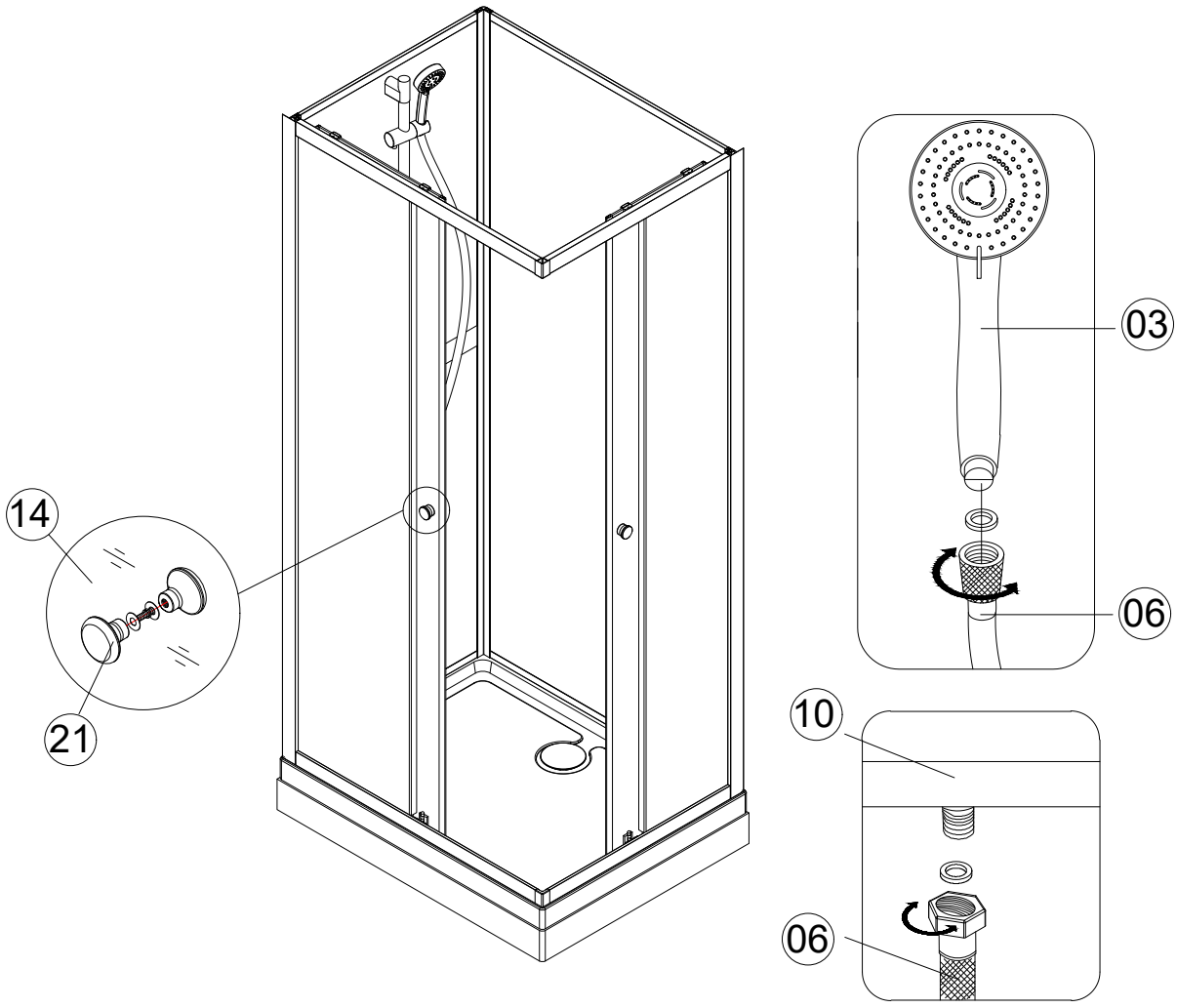
14
21
03
06
10
06