ITEM NO:HTVE-606-8012
ITEM NO:HTVE-606-9012

User Manual

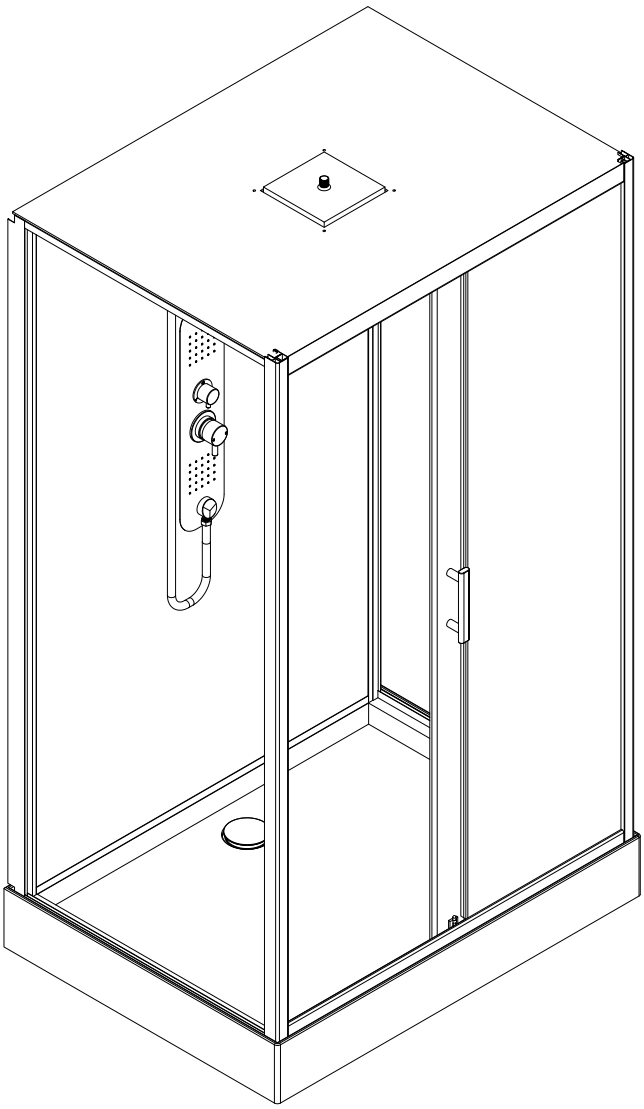

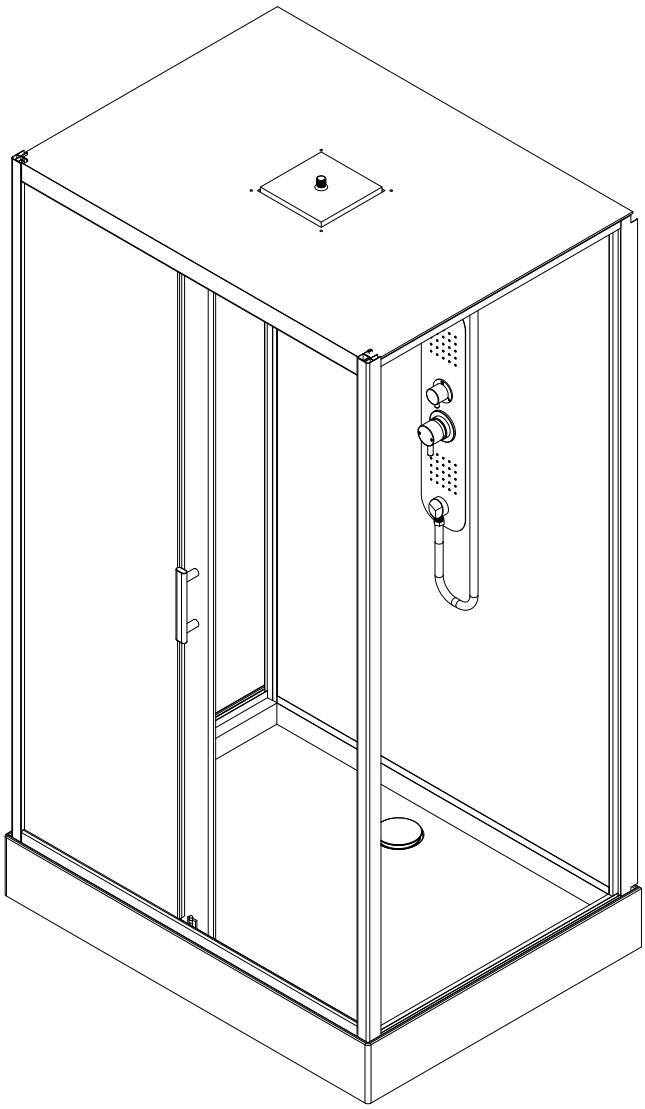

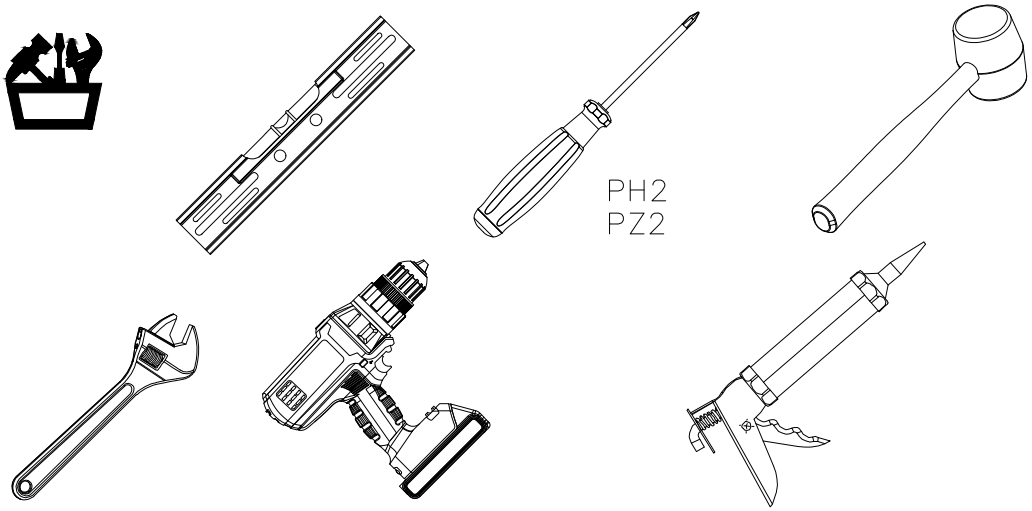
PH2
PZ2

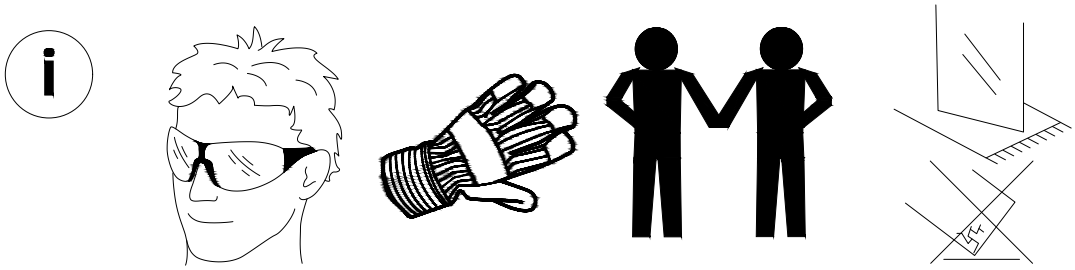

TROUBLESHOOTING

Problem	Action
Leakage	Check the watertighteness between the base and the glass walls.
	Check the watertighteness between the base and the rails.
	Check the watertighteness between the rails and the glass walls.
Walls do not fit properly to the base	Check with a spirit level that the base is horizontal.
	Check with a spirit level that the walls are vertical.
Doors make a noise and/or do not open and close smoothly	Check with a spirit level that the shower cabinet is fastened vertically to the wall.
	Check door wheels and their lubrication.

MAINTENANCE

CLEANING

- Clean regularly with a mixture of equal parts of water and vinegar. Allow 5 minutes for it to act, and then rinse with water
- Do not use strong or abrasive detergents or solvents, this could damage the product.
  - Follow the manufacturer's instructions when using detergents. Do not use steel wool/Scotchbrite, abrasive detergents or sharp implements.
- Use bactericidal detergent on a regular basis.
- Leave the doors open after using the shower to reduce the risk of mildew.
- Rinse off residual soap etc. from the walls after use.

MAINTENANCE

- Lubricate the doors if they make a noise, or do not open and close smoothly.
- Check that all parts are correctly fitted and sealed before using the shower.
- Check that the walls are vertical and correctly fitted to each other before use.

FEILSØKING

Problem	Tiltak
Lekkasje	Kontroller vanntettheten mellom bunnen og glassvegger.
	Kontroller vanntettheten mellom bunnen og skinner.
	Kontroller vanntettheten mellom skinner og glassvegger.
Vegger ikke rettet inn mot bunnen	Kontroller med vaterpass at bunnen er horisontal.
	Kontroller med vaterpass at veggene er vertikale.
Dørene støyer og/eller beveger seg ujevnt	Kontroller med vaterpass at dusjkabinettet er vertikalt festet mot veggen.
	Kontroller hjulene på dørene og om de er smurt.

VEDLIKEHOLD

RENGJØRING

- Rengjør regelmessig med en blanding av like deler vann og eddik. La virke i 5 minutter og skyll med vann
- Ikke bruk sterke eller slipende rengjøringsmidler eller løsemidler, det kan skade produktet.
  - Følg produsentens anvisninger ved bruk av rengjøringsmiddel. Ikke bruk stålull/scotchbrite, slipende rengjøringsmidler eller skarpe gjenstander.
- Bruk regelmessig bakteriedrepende rengjøringsmiddel.
- La dørene stå åpne etter at dusjen er brukt, for å redusere faren for at det danner seg mugg.
- Skyll bort såperester og lignende fra veggene etter hver gangs bruk.

VEDLIKEHOLD

- Smør hvis dørene støyer og/eller beveger seg ujevnt.
- Kontroller at alle deler er riktig montert og tettet før du bruker vann.
- Kontroller før bruk at veggene er vertikale og korrekt tilpasset mot hverandre.

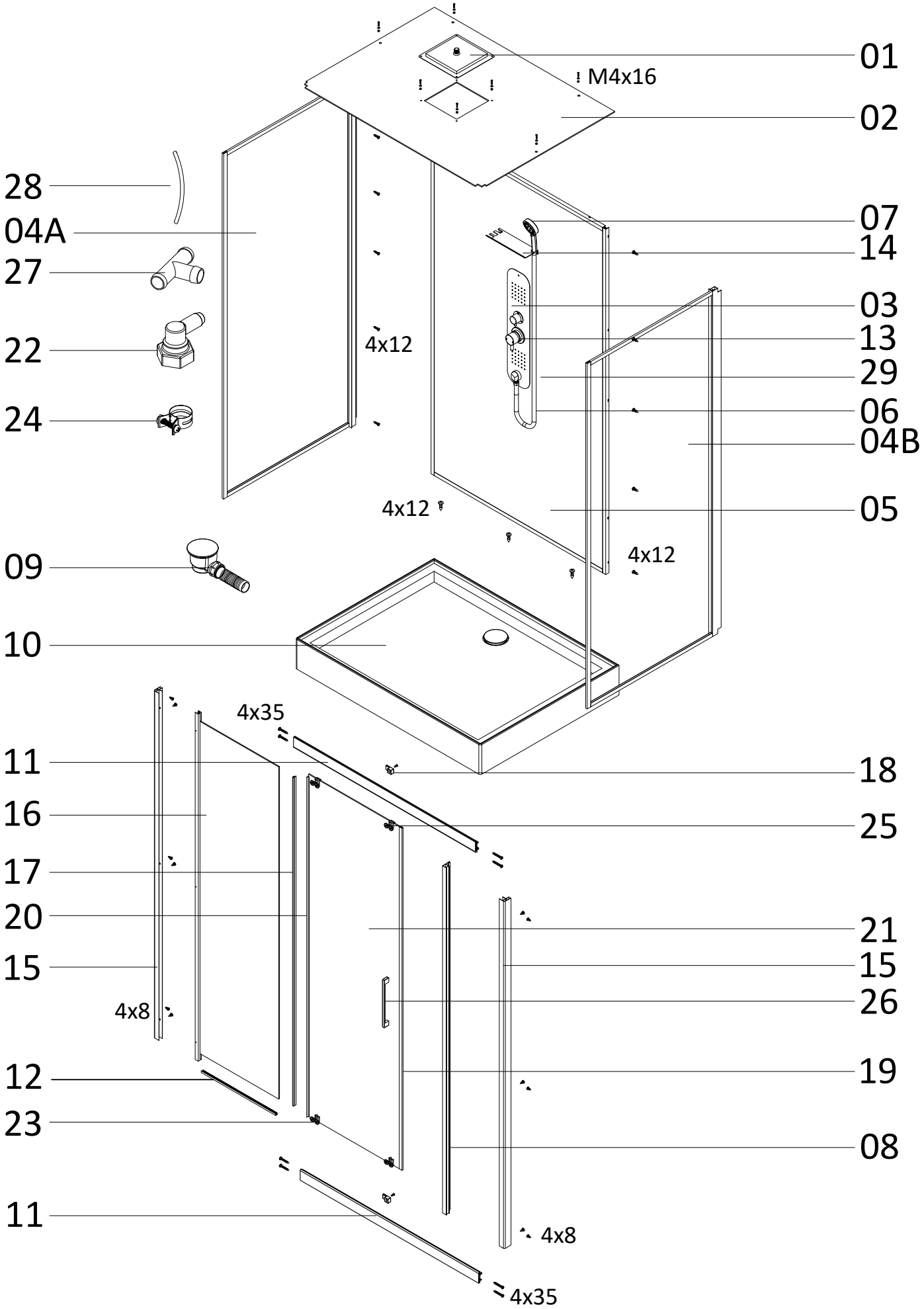
01
M4x16
02
28
04A
27
22
24
4x12
07
14
03
13
29
06
04B
4x12
05
4x12
09
10
4x35
11
18
16
25
17
20
21
15
15
26
4x8
12
19
23
08
11
4x8
4x35

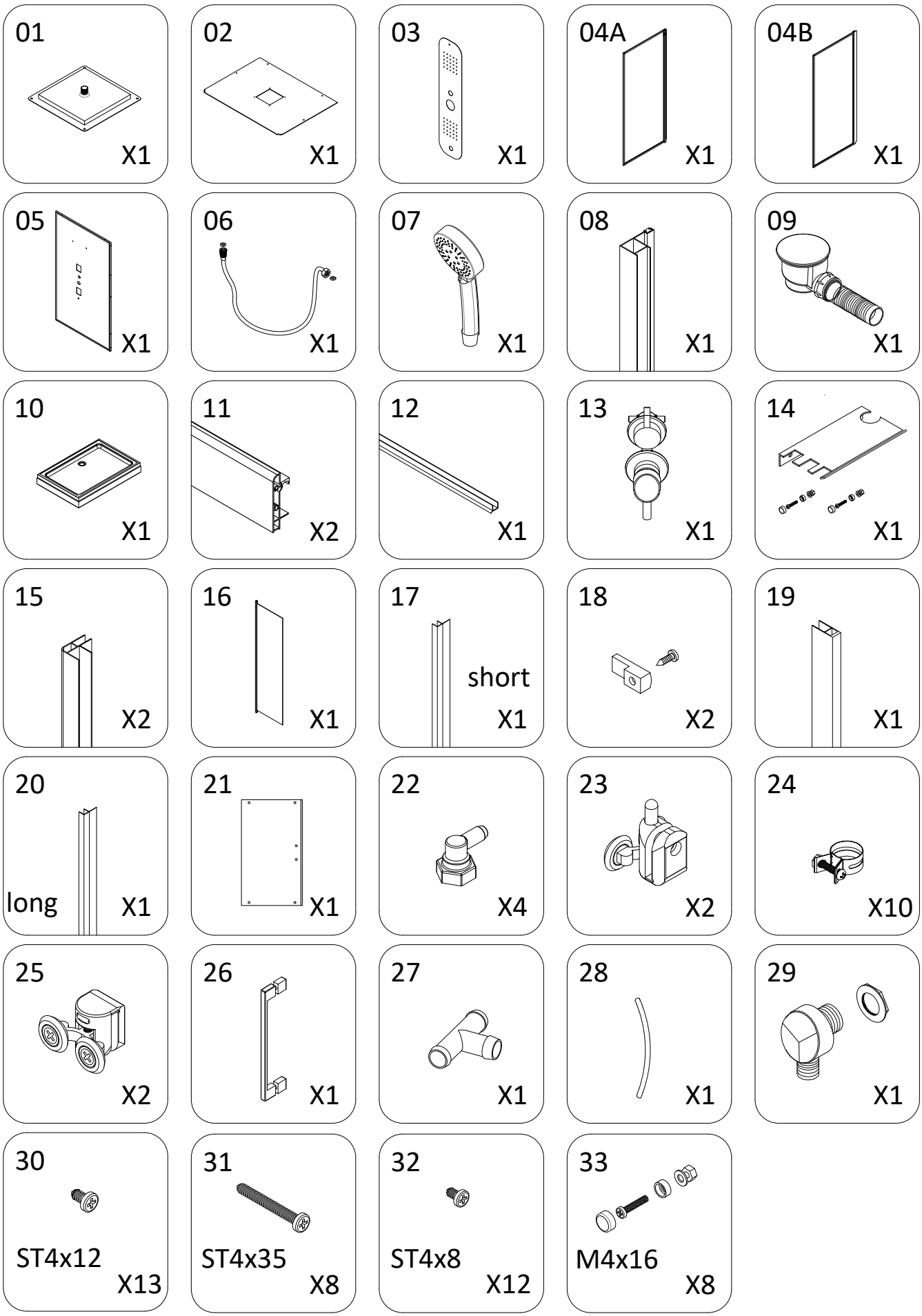
01
X1
02
X1
03
X1
04A
X1
04B
X1
05
X1
06
X1
07
X1
08
X1
09
X1
10
X1
11
X2
12
X1
13
X1
14
X1
15
X2
16
X1
17
short
X1
18
X2
19
X1
20
long
X1
21
X1
22
X4
23
X2
24
X10
25
X2
26
X1
27
X1
28
X1
29
X1
30
ST4x12
X13
31
ST4x35
X8
32
ST4x8
X12
33
M4x16
X8

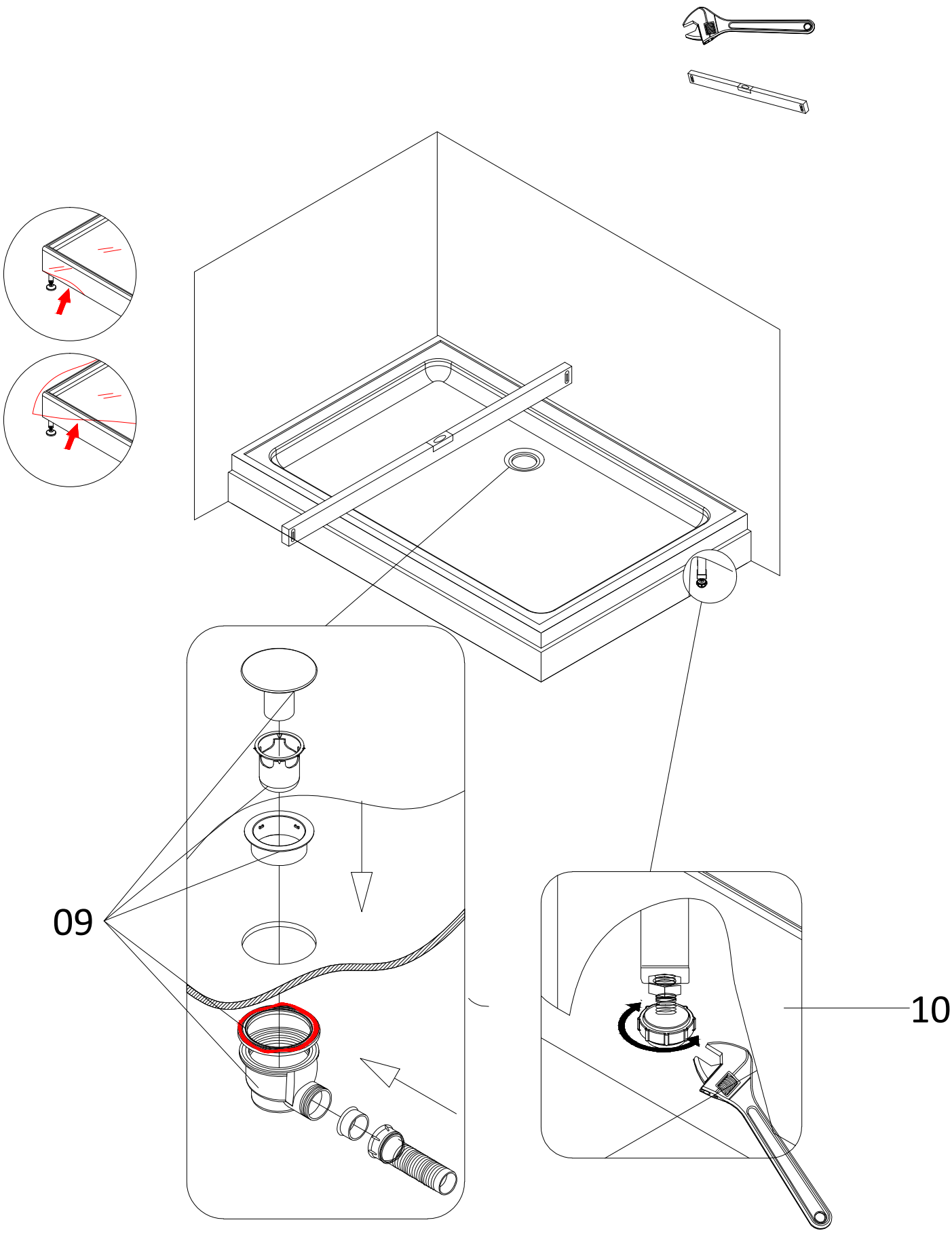
09
10

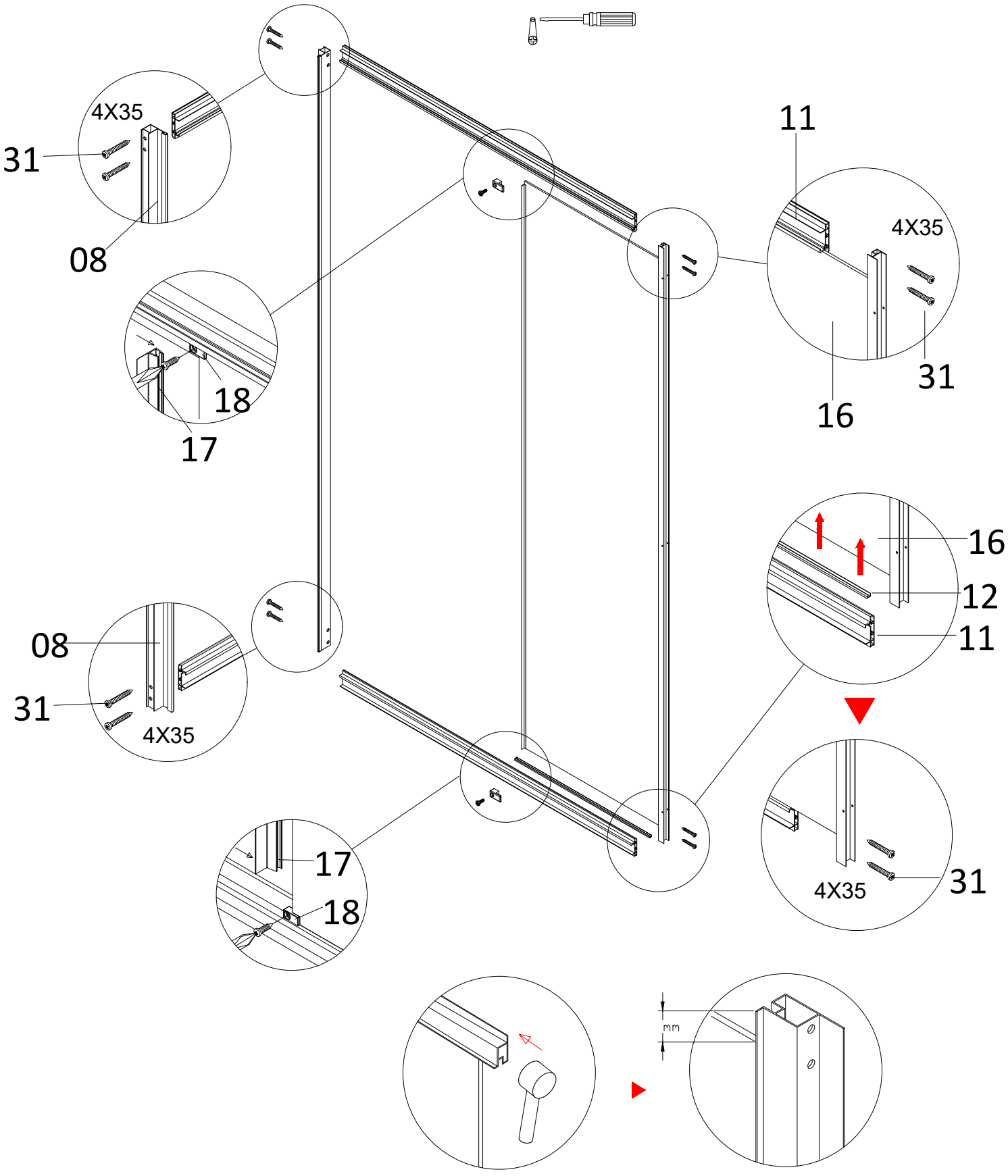

Kan forskyes under transport

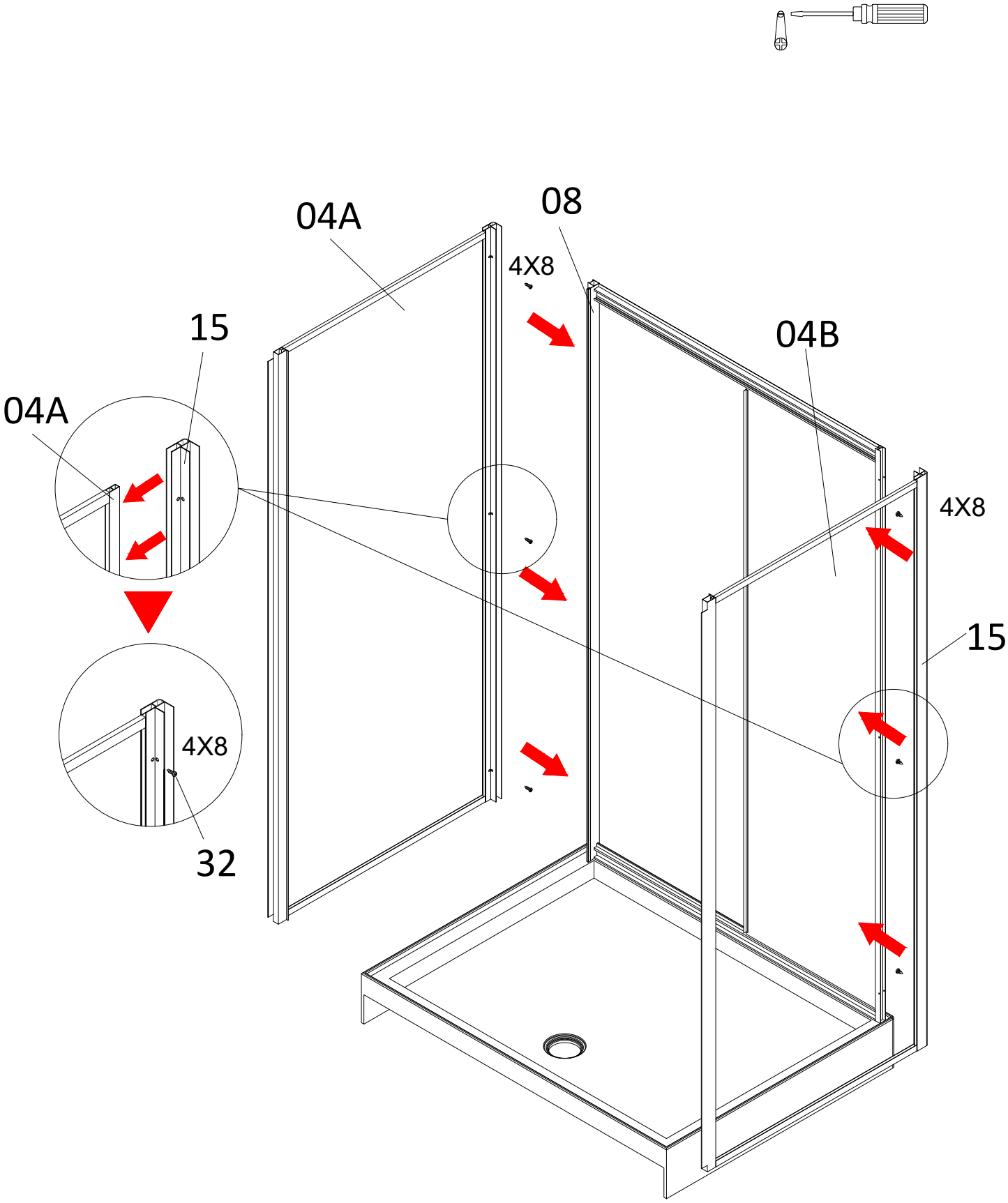
04A
08
4X8
15
04A
04B
4X8
15
4X8
32

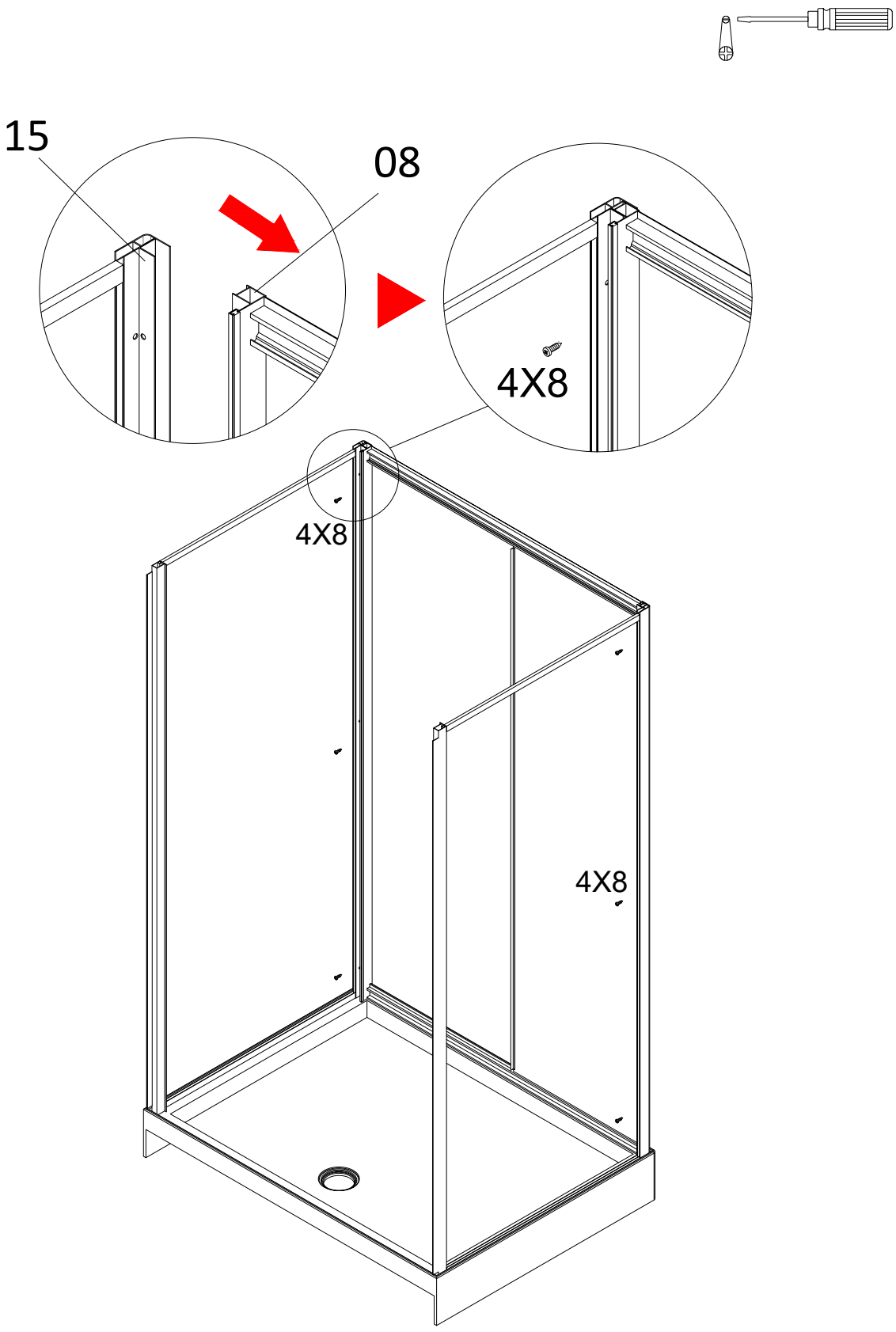
15
08
4X8
4X8
4X8

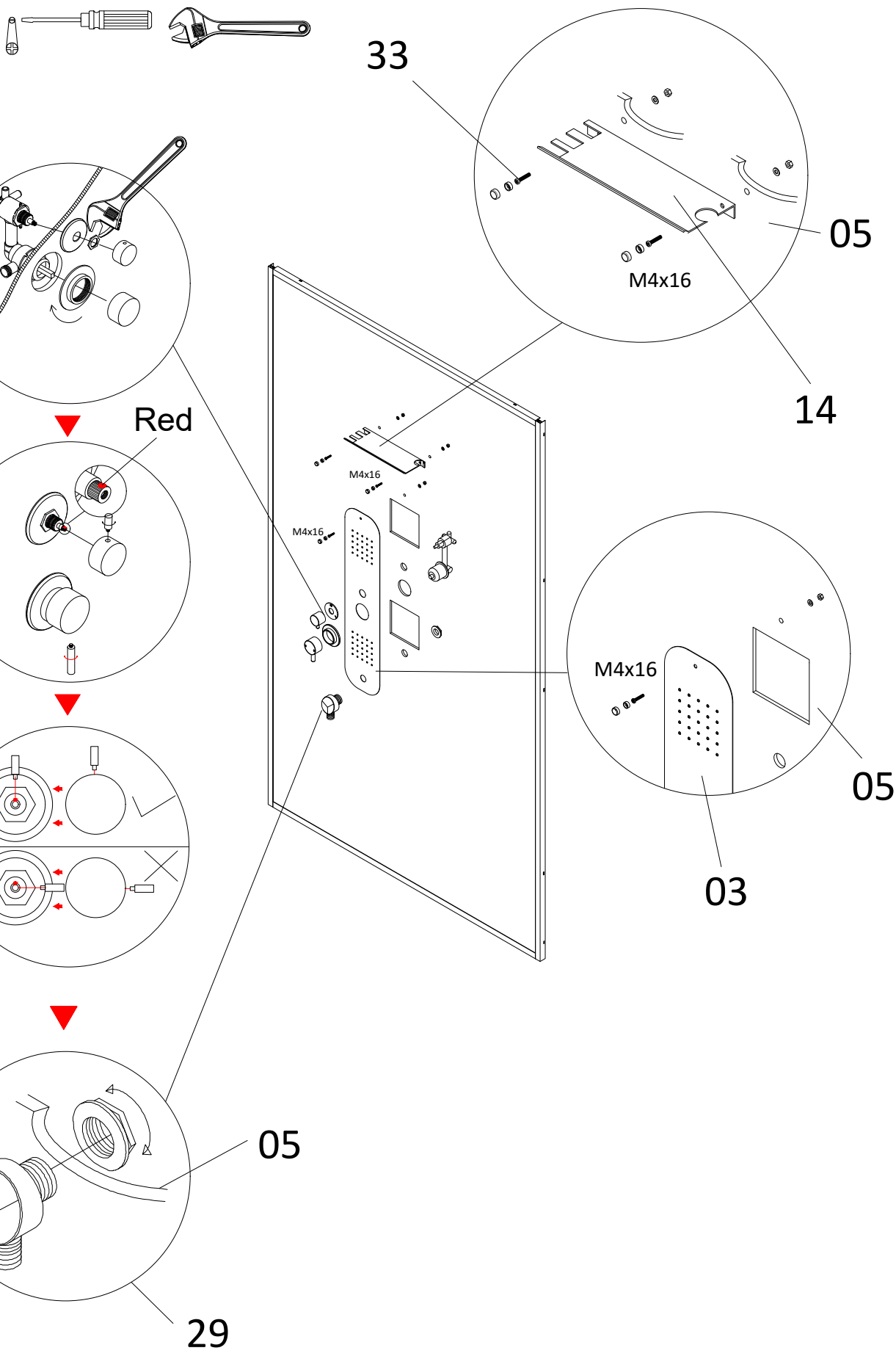
33
05
M4x16
14
Red
M4x16
M4x16
M4x16
05
03
05
29

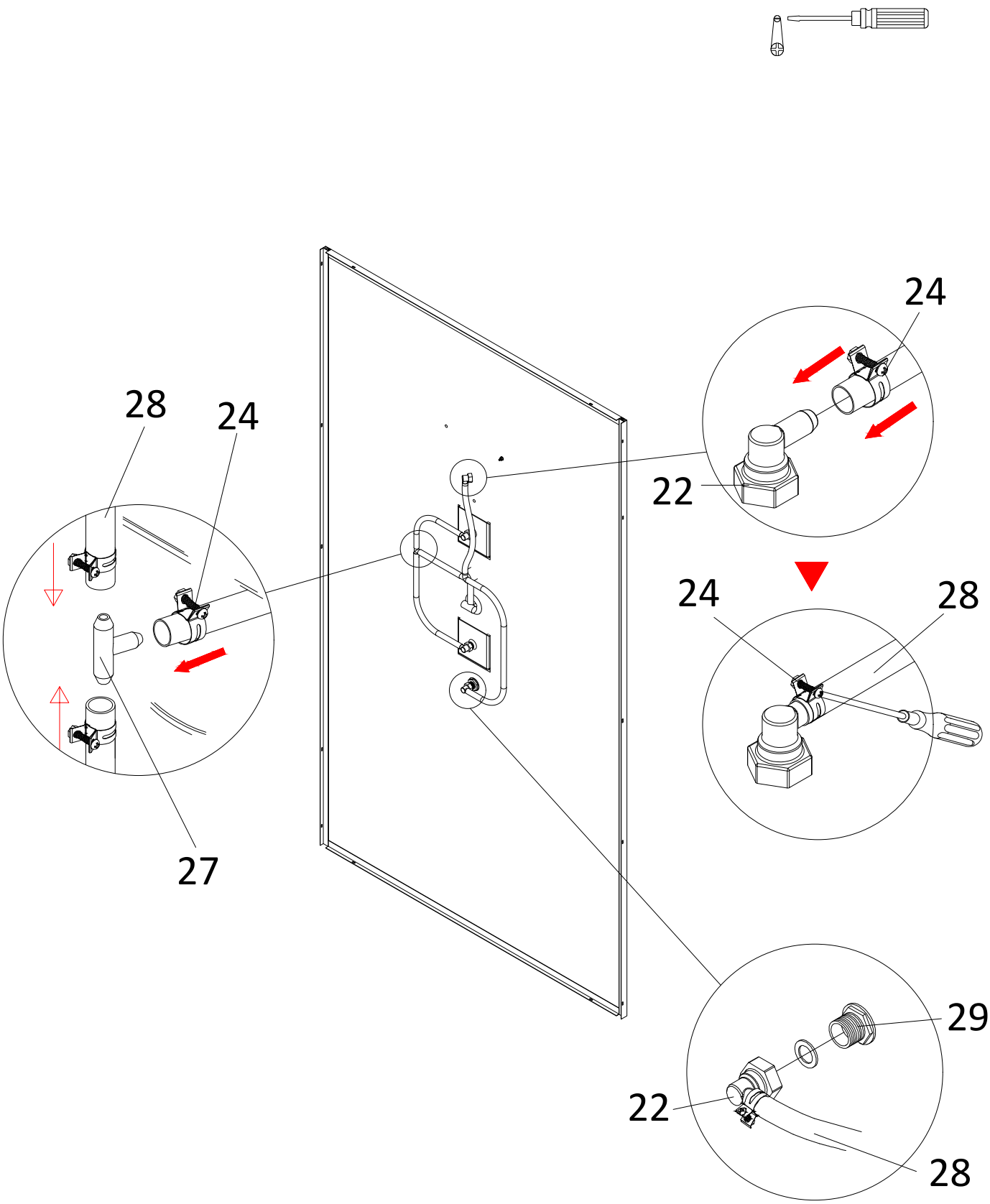
24
28
24
22
24
28
27
29
22
28

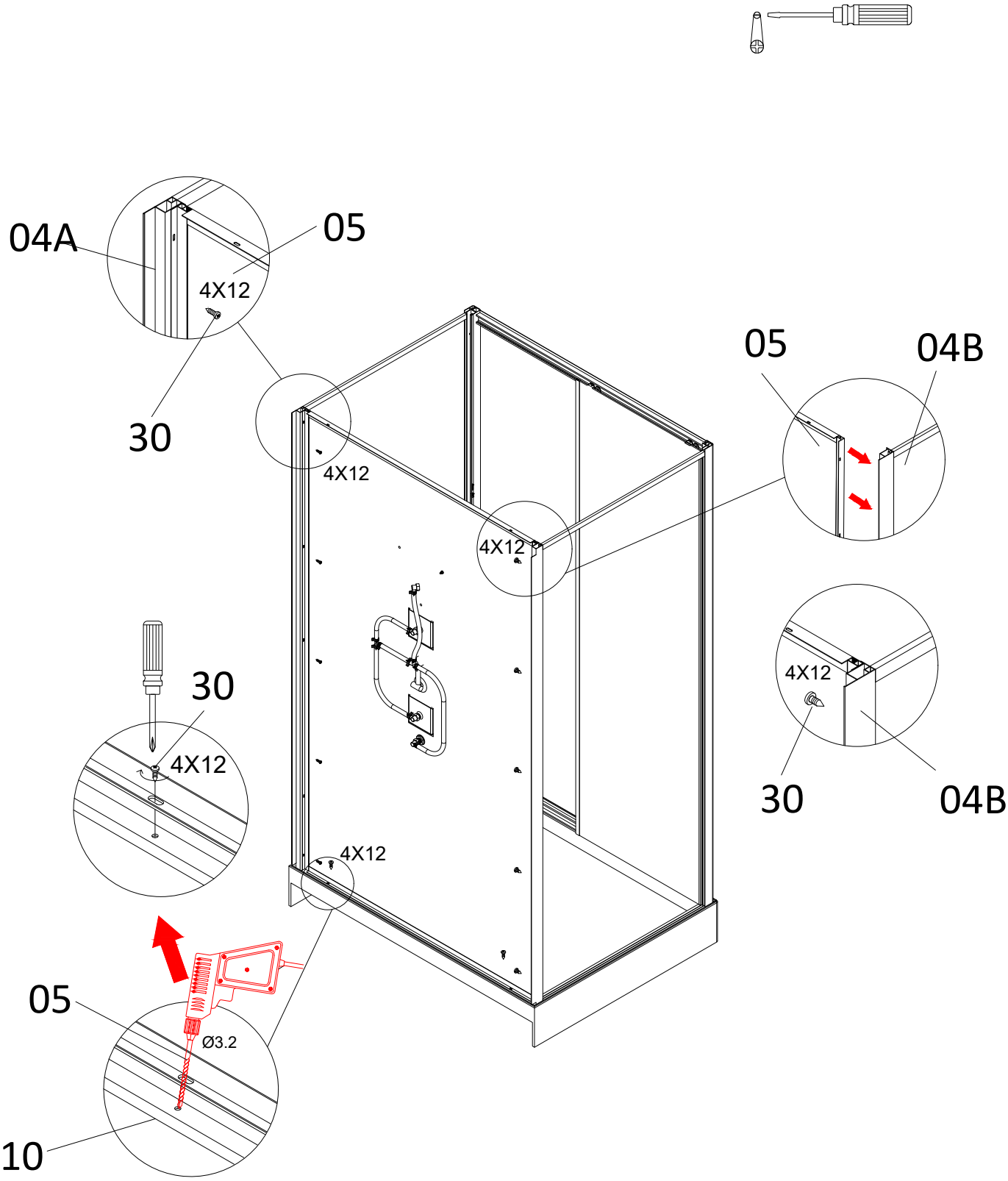
04A
05
4X12
30
4X12
05
04B
4X12
30
4X12
04B
4X12
30
4X12
05
Ø3.2
10

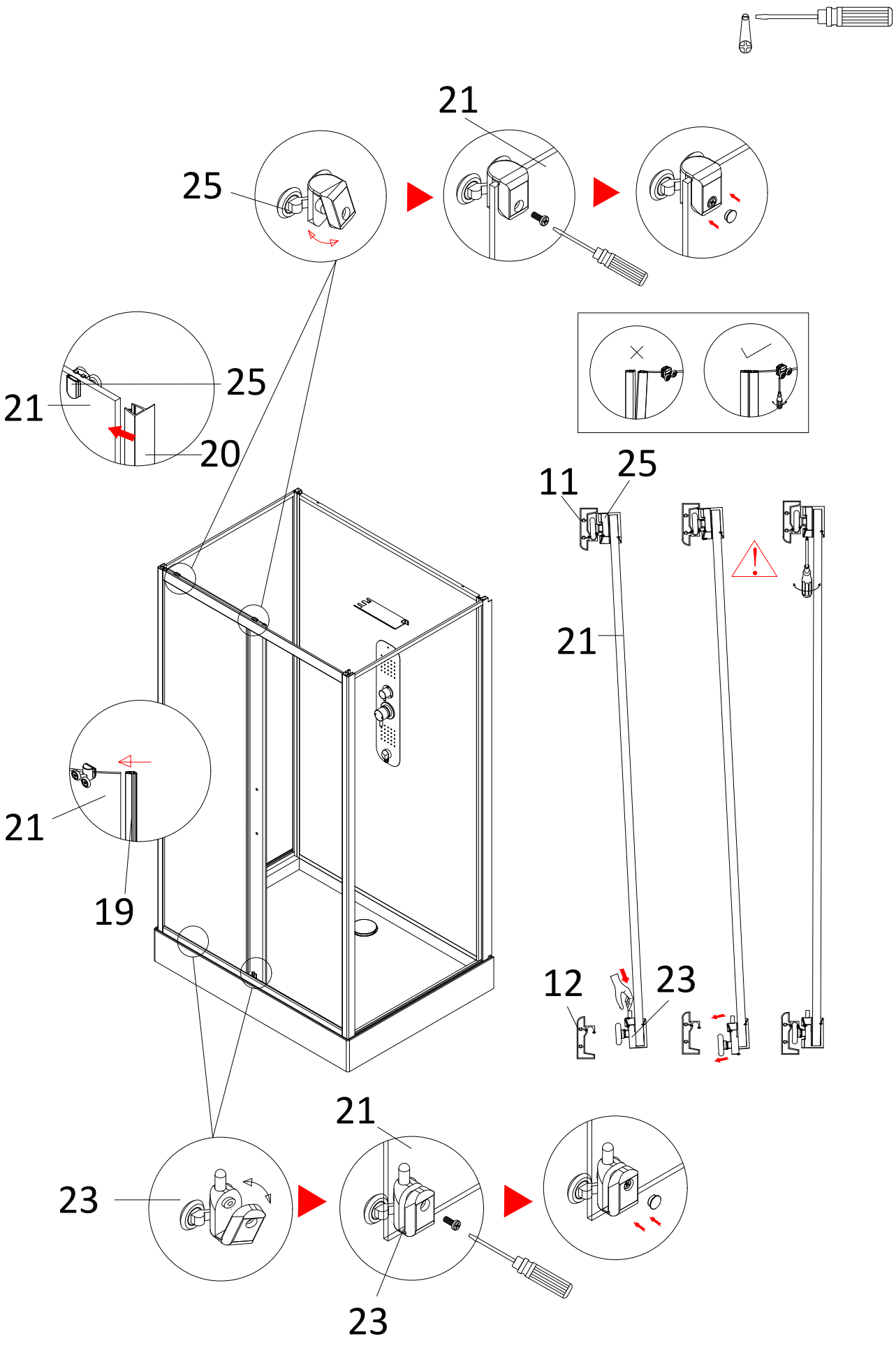
21
25
25
21
20
11
25
21
21
19
12
23
21
23
23

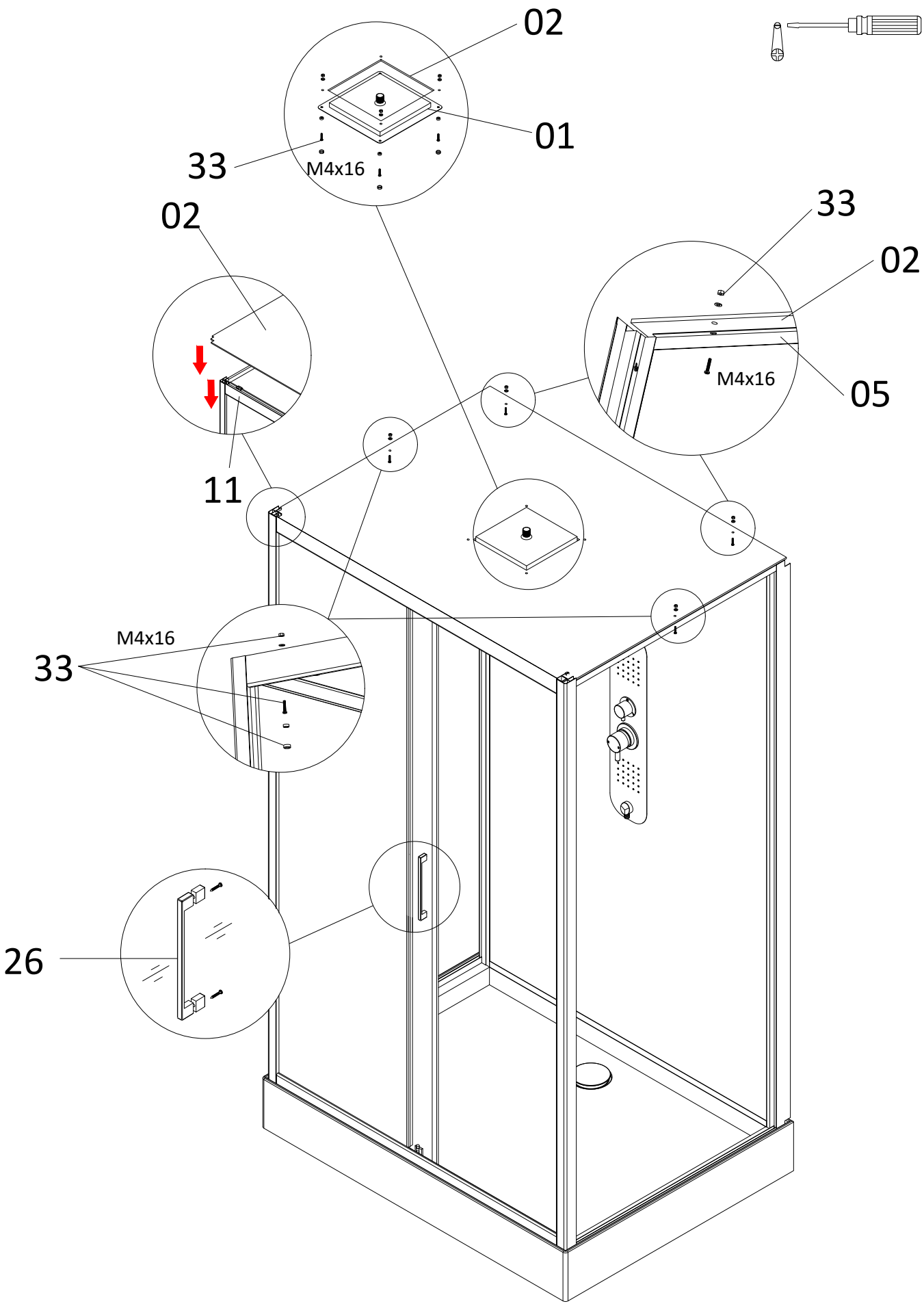
02
01
33
M4x16
02
33
02
M4x16
05
11
M4x16
33
26



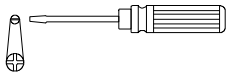

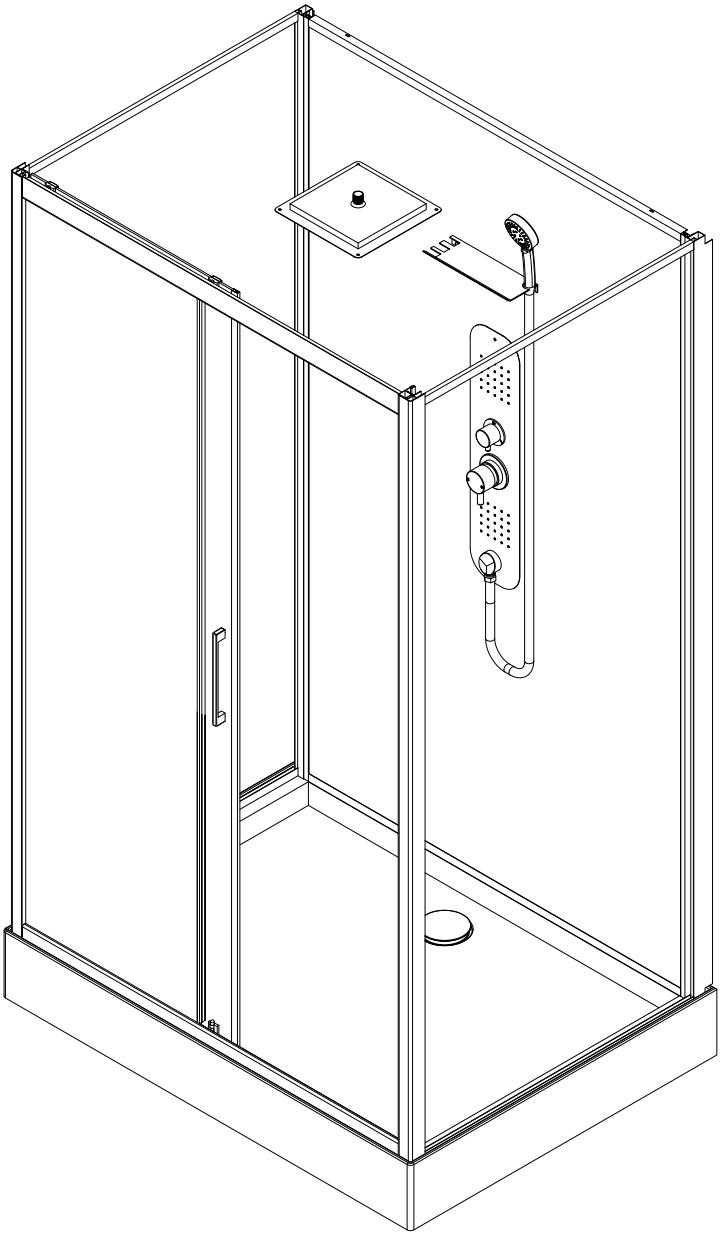

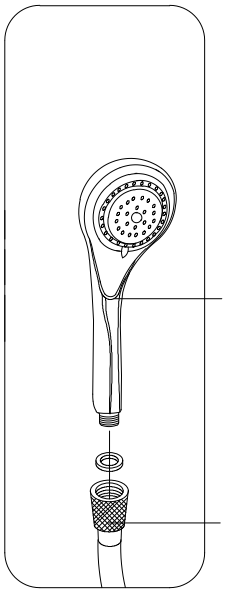
07
06

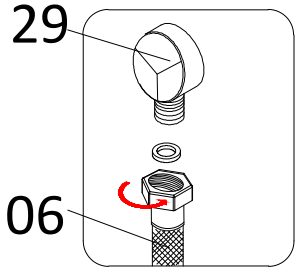
29
06