K1616A

Bruker- og monteringsmanual

Frittstående badekar • Norsk utgave



Viktig: Les hele manualen før montering og bruk. Illustrasjoner er veiledende. Denne norske utgaven er omarbeidet fra den medfølgende K1616A-manualen.

1. Produktoversikt

Modell	K1616A
Utvendige mål	1690 × 800 × 570 mm
Anbefalt vanntrykk	0,1–0,4 MPa
Anbefalt vanntemperatur	Under 60 °C
Bruksområde	Innendørs bruk i bolig

e size :

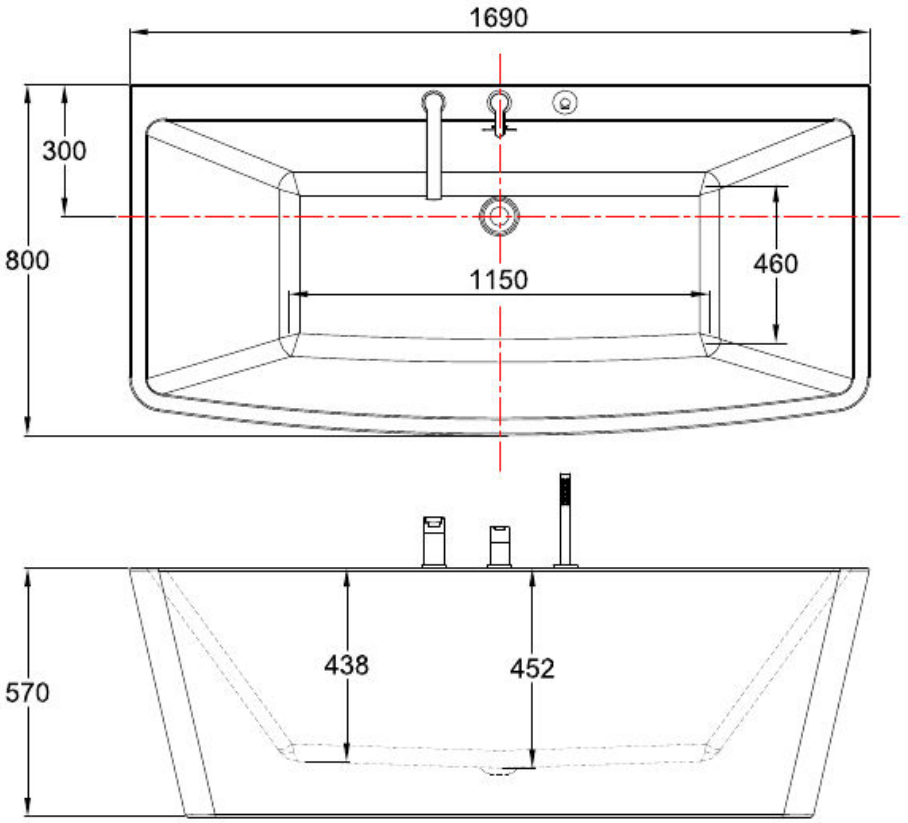

Målskisse fra originalmanualen. Alle mål er oppgitt i millimeter.

2. Før montering

- Kontroller at badekaret og delene er komplette og uten synlige skader før montering.
- Ferdigstill nødvendig reparasjons- og overflatearbeid i rommet før badekaret monteres.
- Gulv og vegghjørne skal være plane, og avløp samt varmt- og kaldtvannstilkobling må være klargjort.
- Originalmanualen viser at du kan trenge vater, skiftenøkkel, tettemateriale/tape, fugepistol og konstruksjonslim.
- Emballasje som plastposer og metallklips skal holdes unna barn.

Montering: Originalmanualen oppgir at badekaret skal monteres av fagperson.

3. Montering – 6 trinn

Følg rekkefølgen under. Illustrasjonene er hentet fra originalmanualens monteringsside.

Trinn 1: Klargjør avløpet

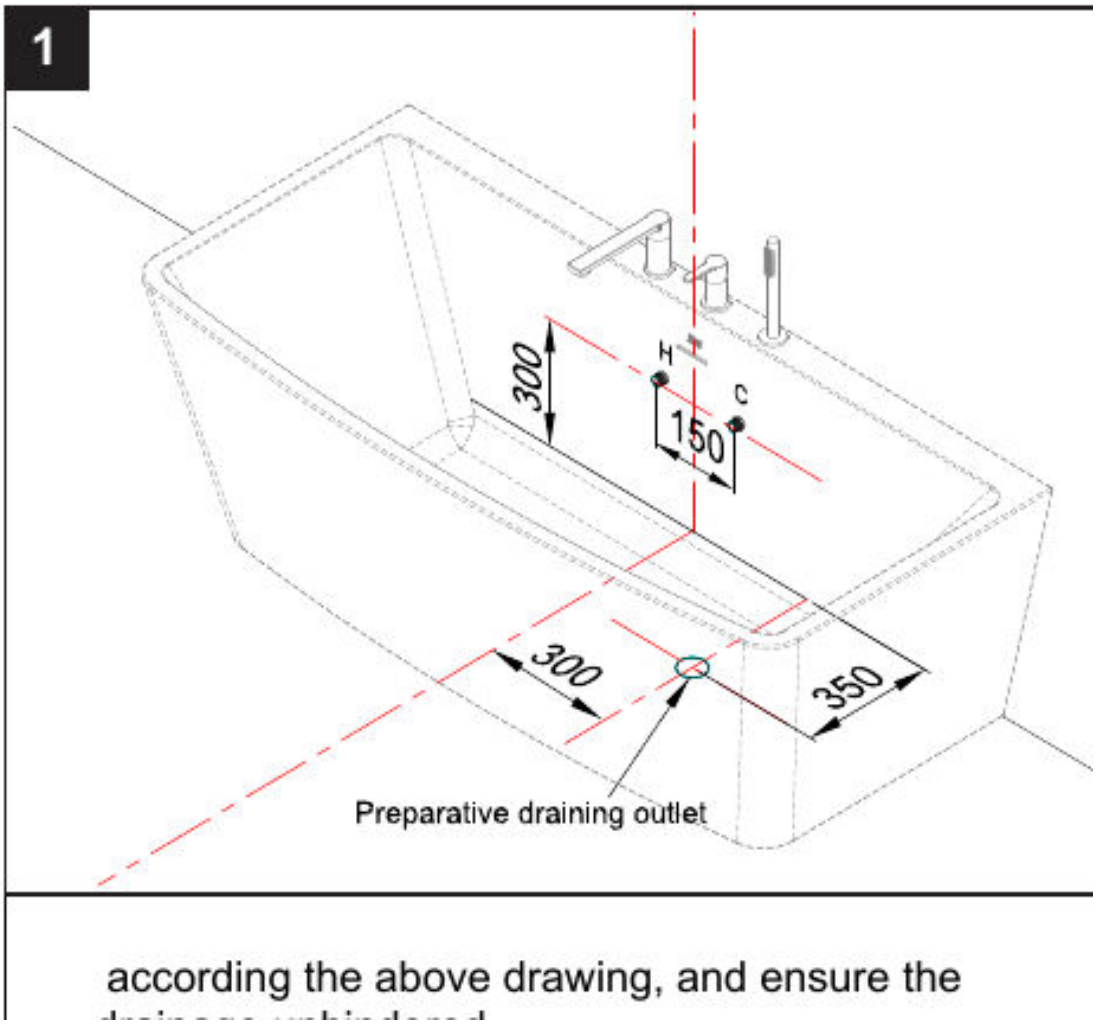

Plasser avløpspunktet i henhold til målskissen og sørg for fri gjennomstrømning. Originalillustrasjonen viser referansemål rundt avløpspunktet.

Trinn 2: Sett badekaret i vater

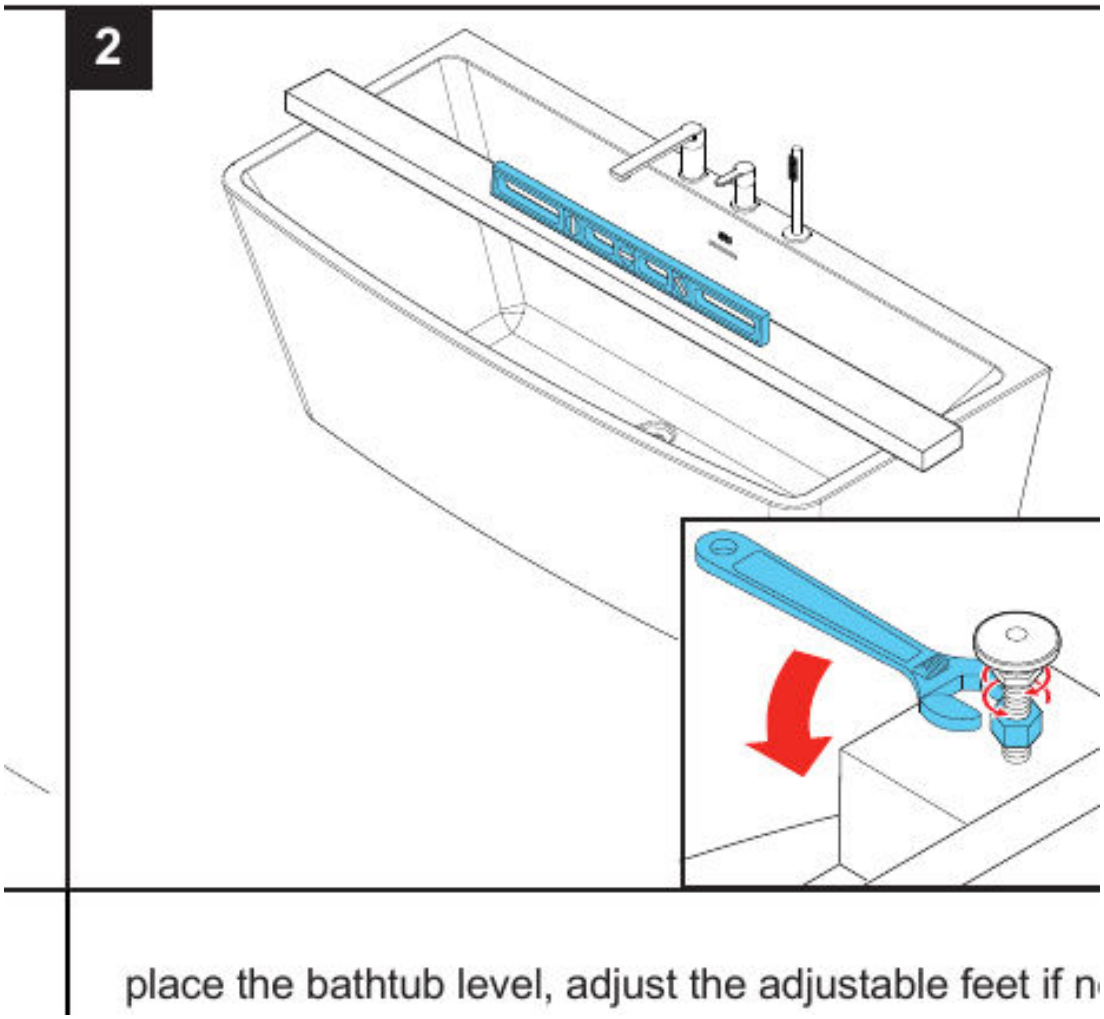

Plasser badekaret på riktig sted. Kontroller med vater og juster de regulerbare føttene til karet står stabilt og plant.

Trinn 3: Monter avløpsrøret

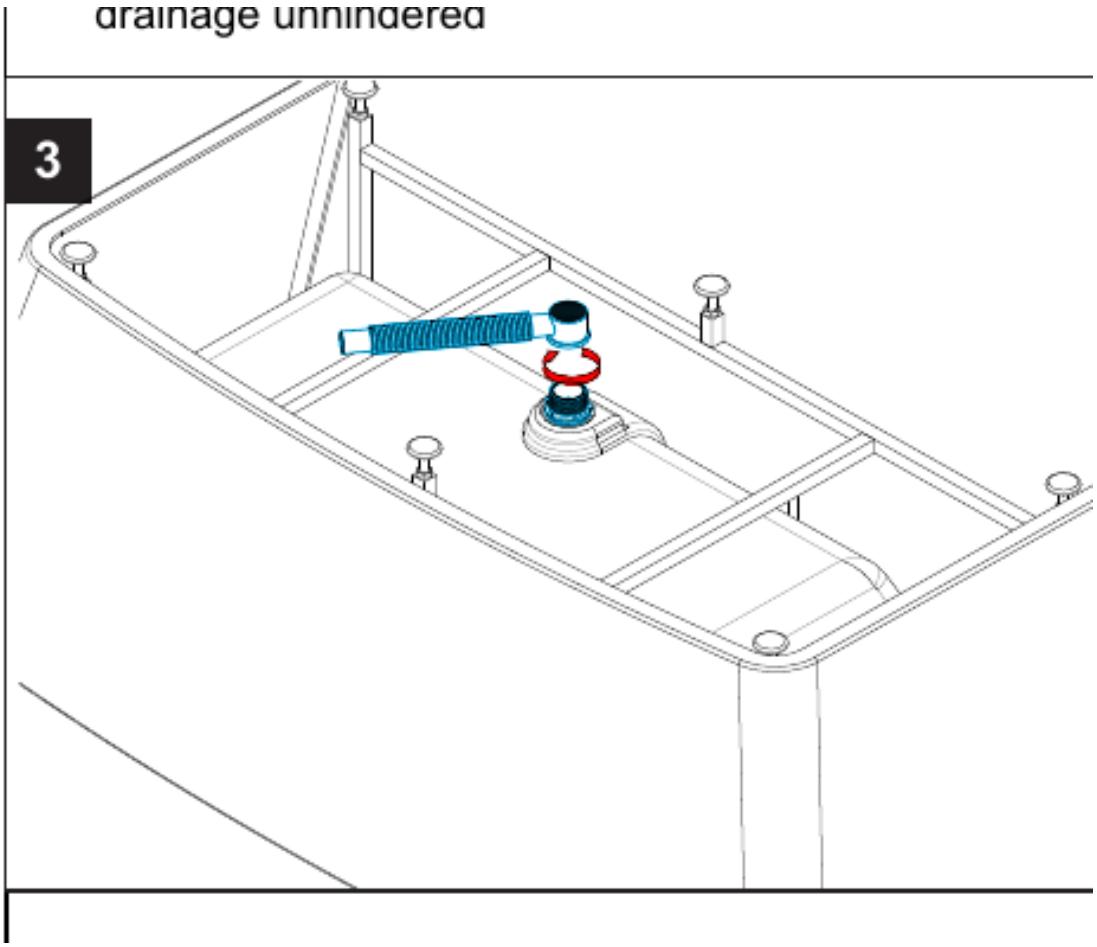

Monter og trekk til avløpsforbindelsen. Kontroller at slangen/røret ligger uten knekk og at forbindelsen er korrekt.

Trinn 4: Prøvemonter avløpet

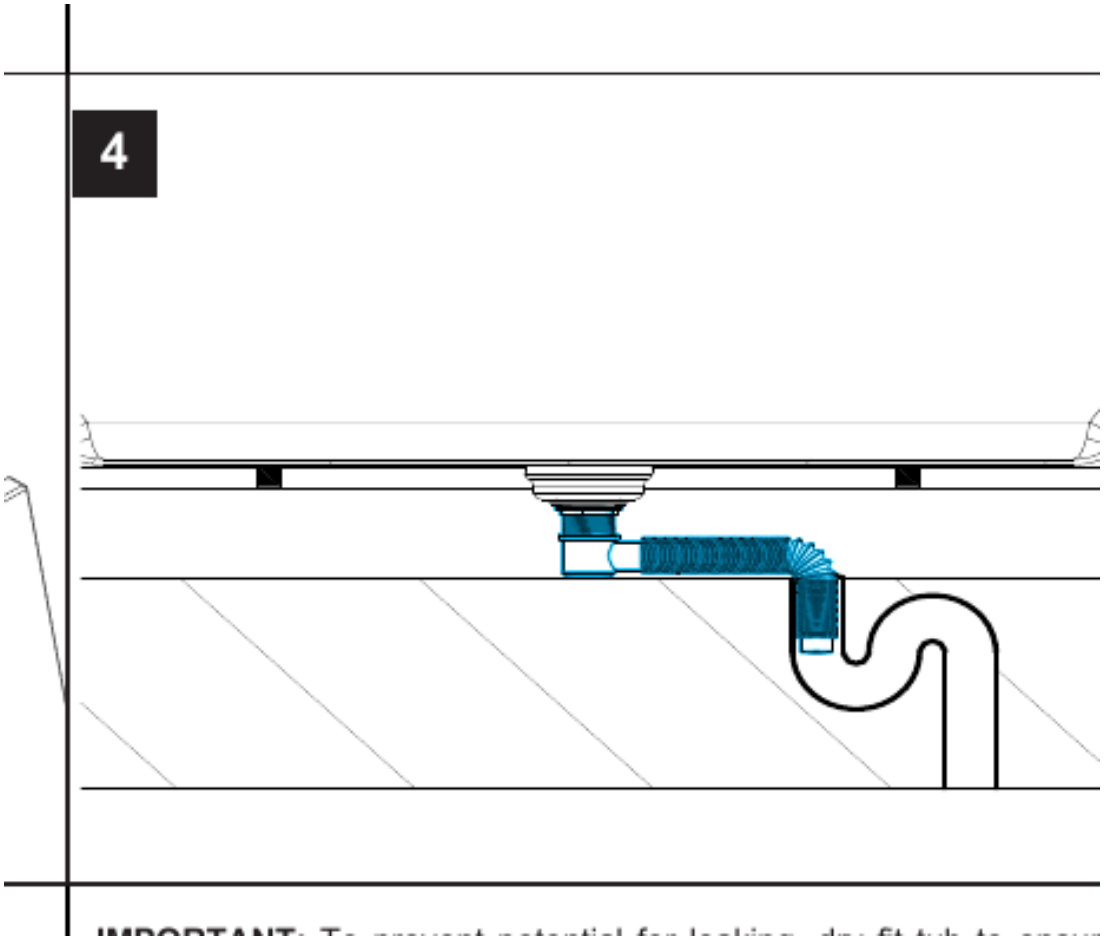

Prøvemonter før endelig plassering slik at avløpsrøret sitter riktig i avløpet. Unngå å skade eller kutte avløpsrøret med skarpe gjenstander.

Trinn 5: Koble til varmt og kaldt vann

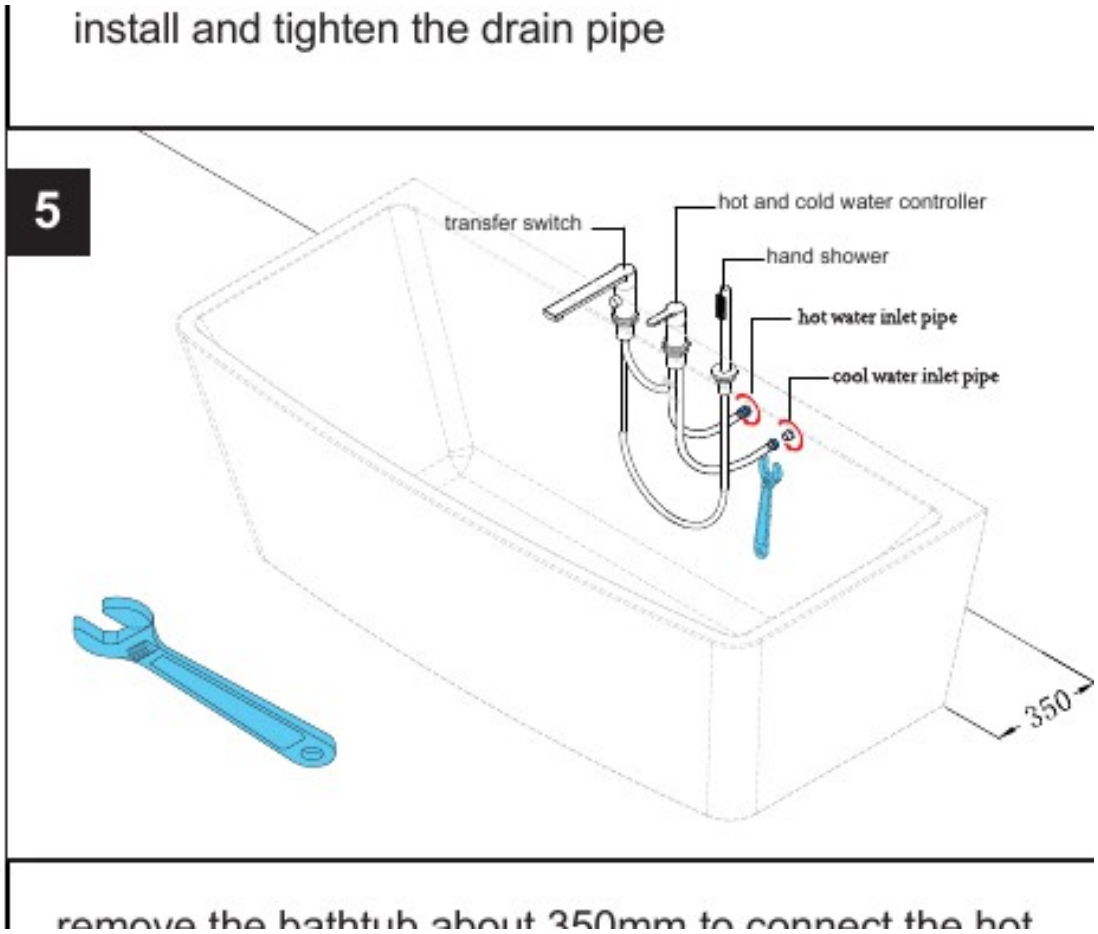

Trekk badekaret ca. 350 mm ut fra veggen. Koble varmt- og kaldtvannsinntaket til riktig tilkobling og trekk mutterne forsvarlig til med skiftenøkkel.

Trinn 6: Plasser og tett

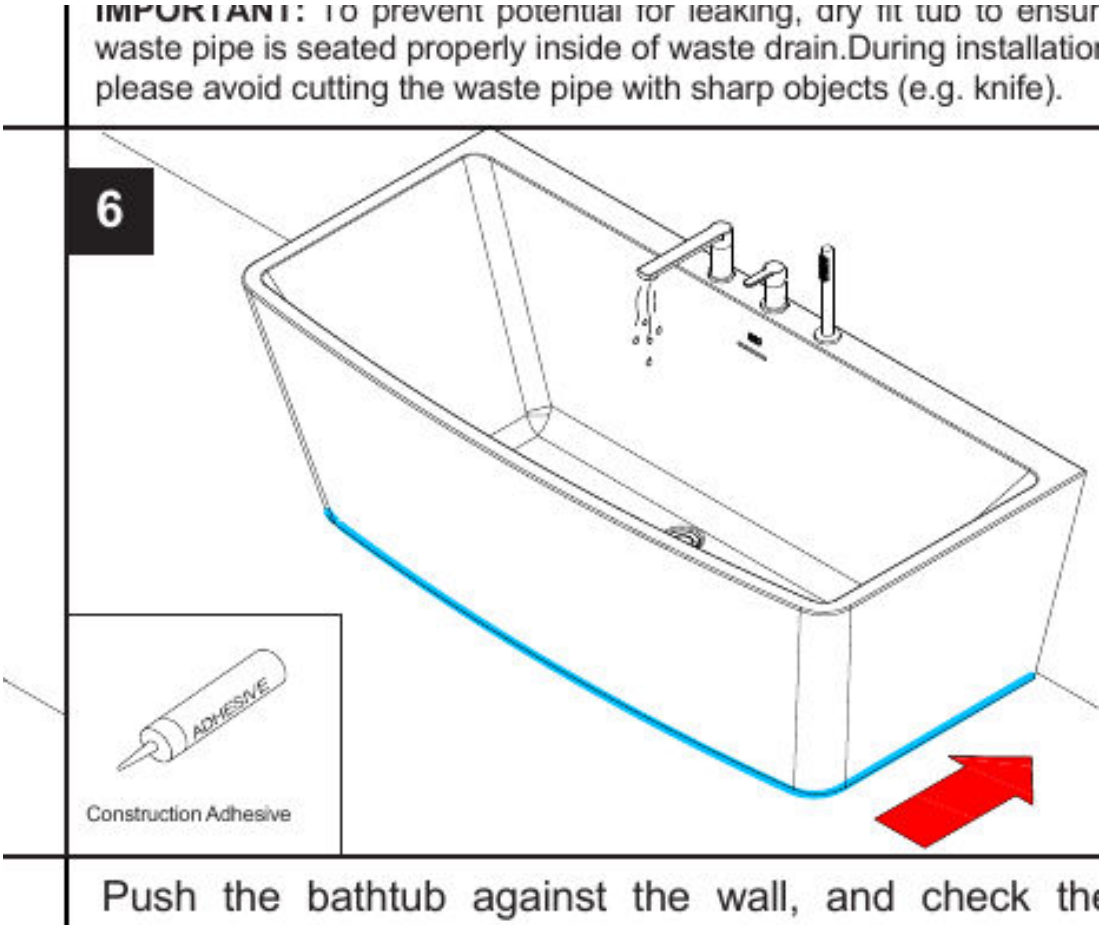

Skyv badekaret tilbake mot veggen. Test kran, temperaturregulering, omkobling og hånddusj. Når alt fungerer, tett nederst som vist i originalmanualen.

Lekkasjekontroll: Før endelig tetting skal avløp og vannforbindelser kontrolleres slik at alle funksjoner virker og forbindelsene er tette.

4. Betjening

Originalmanualen viser regulering for varmt/kaldt vann, omkobler og hånddusj.

- Åpne først kaldtvannet.
- Åpne deretter varmtvannet gradvis.
- Juster til en passende temperatur før bruk.
- Etter bruk: tapp ut vannet og skyll/rengjør badekaret.

Fare for skålding: Juster temperaturen før dusj/kran brukes. Originalmanualen anbefaler vanntemperatur under 60 °C.

5. Sikkerhet

- Barn skal være under oppsyn og skal ikke leke med badekaret. Ved bruk skal barn være sammen med en voksen.
- Personer med reduserte fysiske, sensoriske eller mentale evner, eller manglende erfaring/kunnskap, skal ha nødvendig tilsyn eller veiledning fra en person som har ansvar for sikkerheten.
- Kontroller alltid vanntemperaturen før bading eller dusjing.

6. Rengjøring og vedlikehold

Daglig rengjøring: Bruk et vanlig mildt, flytende rengjøringsmiddel og en myk klut/svamp.

Unngå sterke kjemikalier: Originalmanualen fraråder sterke syrer, sterke alkalier, aceton og kjemikalier som kan skade eller misfarge overflaten.

Kalkbelegg: Originalmanualen anbefaler sitronsyre eller eddik.

Flekker: Bruk myk klut. Originalmanualen nevner tannkrem som et mildt rengjørings-/poleringsmiddel.

Små overflateriper: Originalmanualen beskriver sliping med korning 1000 og deretter 1500, etterfulgt av myk klut og tannkrem. Utfør dette forsiktig.

Glans: Etter lang tids bruk kan egnet glansvoks brukes for å friske opp overflaten.

7. Kontroll før første bruk

- ☐ Badekaret står stabilt og i vater.
- ☐ Regulerbare føtter har kontakt med gulvet.
- ☐ Avløpet har fri gjennomstrømning og lekker ikke.
- ☐ Varmt og kaldt vann er koblet riktig og alle muttere er tette.
- ☐ Kran, omkobler og hånddusj fungerer.
- ☐ Alle tilkoblinger er kontrollert før endelig tetting.

8. Merknad om originalmanualen

Enkelte tekstfelt i originalmanualen er teknisk ødelagt/uleselige. Denne norske utgaven gjengir derfor bare informasjon som kan leses tydelig i teksten eller forstås direkte av illustrasjonene.