Brukermanual

Modell TW-7691 – akrylbadekar

Størrelser i kilden: 1760 × 810 × 580 mm



Viktig før montering

Les anvisningene nøye før montering, og følg gjeldende lokale regler.

- Kontroller at monteringsstedet er plant og har tilstrekkelig bæreevne.
- Bær badekaret inn på badet mens det fortsatt er i emballasjen. Pakk det ut inne på badet for å forebygge riper og andre skader under innbæringen.
- Pakk ut produktet inne på badet og kontroller om det har fått transportskader.
- Plasser badekaret på et plant og sikkert underlag før montering.
- Det anbefales at en kvalifisert fagperson monterer produktet.
- Badekar er tunge og uhåndterlige. Minst to personer bør utføre monteringen. Bruk gjerne bærestropper og gummihansker for å unngå skader på produktet.

Montering

1. Legg en beskyttende matte flatt på gulvet nær monteringsstedet.
2. Ta ut badekaret, sett det oppreist på monteringsstedet og kontroller med vater at det står rett.
3. Hvis karet ikke står i vater, legg det forsiktig på siden på matten og juster føttene.
4. Sett karet oppreist igjen på monteringsstedet. Finjuster føttene med vater til det står helt plant.
5. Koble til avløpsrøret under badekaret.
6. Påfør vanntett silikon jevnt langs nederste kant. Vent 24 timer til silikonen er gjennomherdet.
7. Rengjør badekaret før normal bruk.

Sikkerhet ved bruk

1. Ikke bruk elektriske ovner, lamper, telefoner, TV-er eller andre elektriske apparater i nærheten av badekaret.
2. Sørg for et sikkert område når du går inn og ut av karet, og vær alltid forsiktig.
3. For varmt vann kan føre til overoppheting eller annen helserisiko. Kontroller og tilpass vanntemperaturen.
4. Barn og personer som trenger hjelp, må ikke bruke badekaret uten tilsyn av en voksen.
5. Er du gravid, bør du rådføre deg med lege før du bruker badekaret.
6. Personer med sykdommer eller medisinsk utstyr bør rådføre seg med lege før bruk for å unngå fare for overoppheting eller drukning.
7. Ikke bruk badekaret etter inntak av alkohol eller beroligende midler.

Rengjøring og vedlikehold

1. Hold badekaret tørt når det ikke er i bruk. Vann som blir stående, kan gi belegg og forkorte levetiden.
2. Ikke bruk slipende rengjøringsmidler.
3. Ikke bruk sure, alkaliske eller sterke ammoniakkbaserte rengjøringsmidler.
4. Unngå kontakt med sterke kjemikalier som neglelakk, neglelakkfjerner og hårfarge.
5. Ikke bruk stålull, skuresvamper eller lignende. De kan lage varige riper i overflaten.
6. Tørk jevnlig forsiktig over med en myk klut.
7. Til vanlig rengjøring: bruk varmt vann eller mildt såpevann, skyll straks og tørk med en myk klut.

Regelmessig desinfisering

Desinfiser badekaret før første gangs bruk, etter hver tiende gangs bruk og etter lengre perioder uten bruk.

1. Fyll badekaret med vann.
2. Tilsett et desinfeksjonsmiddel med 0,5 % kvartære ammoniumforbindelser i blandingsforholdet 1:200, slik det står i kilden.
3. La vannet stå i 5 minutter.
4. Tøm karet og skyll det grundig.
5. Fyll karet på nytt med rent vann, og tøm det helt.

Forholdsregler: Les sikkerhetsanvisningene for desinfeksjonsmiddelet før bruk. Middelet kan irritere huden; ikke bad mens karet desinfiseres. Sørg for god ventilasjon.

Flekker og riper

Vannmerker og lette flekker: Tørk bort vannmerker med en fuktig klut og tørk straks. Fjern vanlig smuss med såpevann eller et mildt rengjøringsmiddel og tørk med en myk klut. Gjenta om nødvendig. Hvis flekkene ikke går bort, angir kilden at overflaten kan slipes svært lett med fint sandpapir.

Riper og vanskelige flekker på akryl: Påfør litt tannkrem eller poleringsmiddel for akryl og gni forsiktig over overflaten. Tørk med en myk klut.

Måltegninger

Måltegningene nedenfor er gjengitt fra originalen. Mål og modellmerking på tegningene er beholdt som i kilden.

1760 × 810 × 580 mm

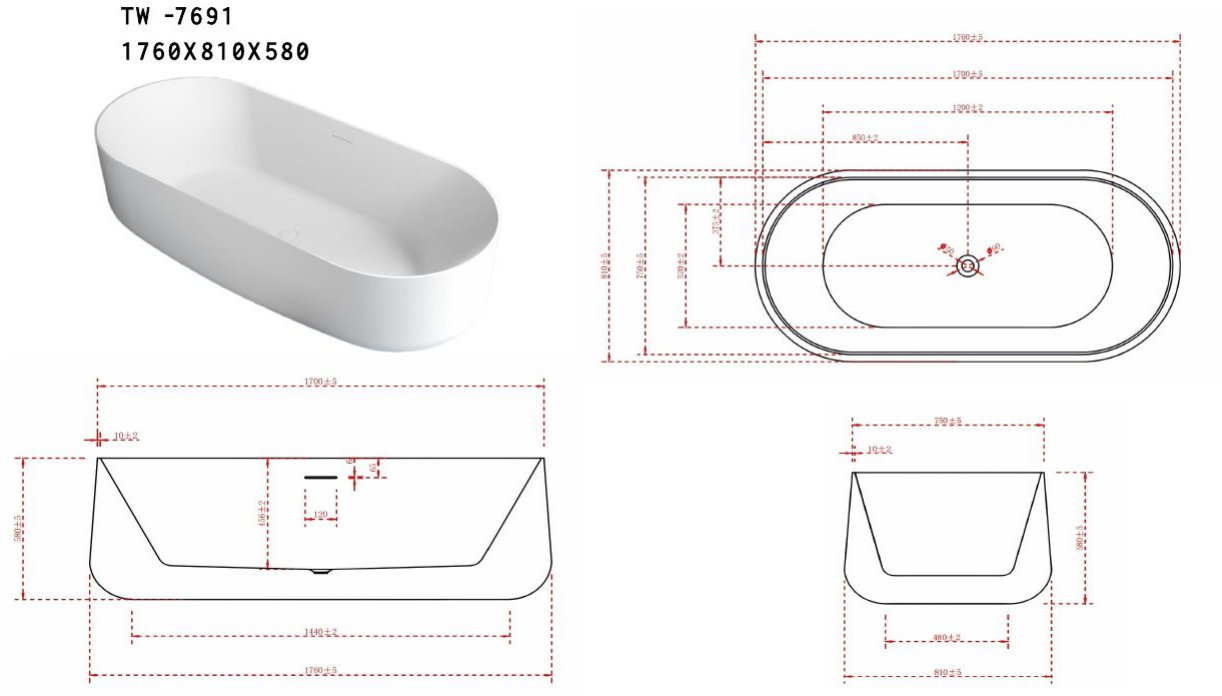

Til kunden

Takk for at du valgte produktet vårt. Vi håper du blir fornøyd med kvaliteten og utførelsen. Hvis du er tilfreds med kjøpet, setter vi pris på en positiv tilbakemelding. Vi tar også gjerne imot forslag til forbedringer. Takk for kjøpet, og god bruk!

Importør

vital E-Handel AS